WÜBER®

INSTRUKCJA
OBSŁUGI

Podnośnik niskoprofilowy
W22049, W22050, W22051

Instrukcja
oryginalna
(PL-2026)

www.wubertools.com

Gratulujemy zakupu niniejszego urządzenia!

Przed uruchomieniem przeczytaj instrukcję obsługi
i przechowuj ją w bezpiecznym miejscu!
Instrukcja zawiera ważne informacje o bezpieczeństwie,
montażu i konserwacji.

1. Wstęp do instrukcji obsługi

Instrukcja ma ułatwić zapoznanie się z urządzeniem i możliwościami jego zastosowań. Instrukcja zawiera ważne wskazówki dotyczące bezpiecznej, prawidłowej i ekonomicznej eksploatacji urządzenia, pozwalające uniknąć zagrożeń, ograniczyć naprawy i awarie oraz zwiększyć niezawodność i żywotność urządzenia. Instrukcję należy przechowywać w miejscu pracy urządzenia.

Każda osoba odpowiedzialna za obsługę, konserwację i transport urządzenia zobowiązana jest zapoznać się z niniejszą instrukcją oraz przestrzegać opisanych w niej zasad.

Oprócz instrukcji obsługi oraz przepisów BHP obowiązujących w kraju użytkownika i miejscu pracy urządzenia, należy również przestrzegać uznanych zasad bezpiecznej i fachowej pracy oraz przepisów BHP wydanych przez specjalistyczne stowarzyszenia.

UWAGA!
Poznaj swój sprzęt: Przed rozpoczęciem pracy z urządzeniem zapoznaj się dokładnie z wszystkimi jego elementami. Przećwicz sposób pracy z urządzeniem i poproś doświadczonego użytkownika lub specjalistę o wyjaśnienie funkcji i sposobu działania urządzenia oraz technik pracy. Upewnij się, że w razie nagłej potrzeby możesz natychmiast wyłączyć urządzenie. Nieprawidłowe użytkowanie urządzenia może prowadzić do ciężkich zranień.

UWAGA!
Użytkowanie urządzenia w sposób niezgodny z zawartymi w instrukcji informacjami, grozi ryzykiem uszkodzenia ciała.

UWAGA!
Wszystkie ilustracje zawarte w niniejszej instrukcji są jedynie poglądowe i mogą różnić się od rzeczywistego wyglądu produktu.

2. Opis symboli

Przed użyciem urządzenia dokładnie zapoznaj się z instrukcją obsługi oraz zaleceniami bezpieczeństwa. Zachowaj instrukcję obsługi.

Zaleca się stosowanie rękawic ochronnych.

Chronić przed wilgocią i deszczem.

Zabezpiecz koła pojazdu klinami z obu stron.

Zaciągnij hamulec ręczny.

Zawsze zabezpieczaj uniesiony pojazd za pomocą specjalnych stojaków (podstawek samochodowych).

Podnoś pojazd wyłącznie na równym i twardym podłożu!

Niebezpieczeństwo zgniecenia dłoni. Zachowaj szczególną czujność!

Niebezpieczeństwo doznania uszczerbku na zdrowiu lub utraty życia.
Nigdy nie przebywaj pod podniesionym pojazdem bez odpowiedniego zabezpieczenia!

Zakaz przebywania w podnoszonym pojeździe.

Zakaz podnoszenia pojazdu na nierównym bądź luźnym podłożu.

Zakaz stosowania dodatkowych podkładek na siodle podnośnika.

Nigdy nie używaj podnośnika do unoszenia, poziomowania czy stabilizowania przyczep kempingowych czy innych struktur budowlanych.

Zakaz regulowania zaworu bezpieczeństwa.

UWAGA!
Zachowaj szczególną ostrożność.

Produkt jest zgodny z obowiązującymi dyrektywami europejskimi i przeprowadzono metodę oceny zgodności dla tych dyrektyw.

Aby chronić zasoby naturalne, poddaj recyklingowi lub zutylizuj produkt w odpowiedni sposób.

3. Ogólne zasady bezpieczeństwa

Miejsce pracy

- Miejsce pracy powinno być czyste i dobrze oświetlone. Zacienione lub ciemne miejsca pracy znacznie zwiększają możliwość wystąpienia urazu.
- NIE WOLNO używać narzędzia w miejscach łatwopalnych lub tam, gdzie istnieje zagrożenie wybuchem.
- Dzieci i zwierzęta powinny znajdować się w bezpiecznej odległości od operatora narzędzia.
- Usuń wszystkie przedmioty, które mogą powodować potknięcia lub przeszkadzać w pracy.
- Pracuj na suchej, stabilnej powierzchni, aby zminimalizować ryzyko poślizgnięcia się.
- Zapewnij odpowiednią wentylację w miejscu pracy, zwłaszcza przy używaniu narzędzi generujących pyły, spaliny lub opary.
- Nie używaj narzędzi elektrycznych w wilgotnym otoczeniu, chyba że narzędzie zostało zaprojektowane do takich warunków.
- Nie używaj narzędzi elektrycznych w wilgotnym otoczeniu, chyba że narzędzie zostało zaprojektowane do takich warunków.

Bezpieczeństwo osób

- Podczas pracy z narzędziem zachowaj czujność, obserwuj to, co robisz i kieruj się zdrowym rozsądkiem. Nie używaj urządzenia, gdy jesteś zmęczony lub znajdujesz się pod wpływem leków, alkoholu lub innych środków odurzających. Chwila nieuwagi podczas pracy z urządzeniem może doprowadzić do poważnych obrażeń ciała.
- Unikaj przypadkowego włączenia. Przed włożeniem wtyczki do gniazdka należy upewnić się, że przycisk zasilający jest wyłączony.
- Załóż właściwe ubranie. Unikaj luźnych ubrań oraz biżuterii. Zwiąż lub schowaj długie włosy. Nie zbliżaj włosów, ubrań ani rękawic do ruchomych części narzędzia, gdyż mogą się wkręcić w urządzenie.
- Przed włączeniem elektronarzędzia należy usunąć narzędzia nastawcze oraz klucze, gdyż pozostawione w ruchomej części narzędzia mogą spowodować obrażenia ciała.
- Należy stosować środki ochrony osobistej. W zależności od sytuacji należy nosić okulary ochronne, maskę przeciwpyłową, obuwie z podeszwami antypoślizgowymi kask ochronny lub środki ochrony słuchu, w zależności od tego, czego potrzebuje narzędzie.

- Unikaj nienaturalnych pozycji ciała podczas pracy. Należy odpowiednio dostosować swoje ułożenie, by stać pewnie i stabilnie.
- Uchwyty narzędzia muszą być suche, czyste, wolne od olejów i smarów. Śliskie uchwyty grożą utratą kontroli nad pilarką co niesie ryzyko wypadku.

Bezpieczeństwo elektryczne

- Unikać kontaktu ciała z uziemionymi przedmiotami, takimi jak rury, grzejniki, barierki lub lodówki. W przypadku uziemienia ciała istnieje podwyższone ryzyko porażenia prądem.
- Nie napinać kabla zasilającego zbyt mocno. Nigdy nie wolno za pomocą przewodu elektrycznego przenosić ani wyciągać wtyczki urządzenia z gniazdka. Kabel zasilający należy trzymać z dala od źródeł ciepła, oleju, ostrych krawędzi.
  W przypadku wykrycia uszkodzenia na kablu, należy go natychmiast wymienić. Stosowanie uszkodzonego kabla znacznie zwiększa ryzyko porażenia prądem.
- Podczas pracy na zewnątrz należy stosować przedłużacz zewnętrzny z oznaczeniem „W-A" lub „W".
- Nigdy nie używaj narzędzi elektrycznych w wilgotnych warunkach, chyba że są one zaprojektowane do pracy w takich środowiskach.
- Upewnij się, że narzędzie jest zasilane odpowiednim napięciem zgodnym z jego specyfikacją techniczną.
- Nie używaj narzędzi z uszkodzonym przewodem zasilającym, wtyczką lub obudową. Uszkodzenia mogą prowadzić do porażenia prądem.
- Zawsze odłączaj narzędzie od zasilania, trzymając za wtyczkę, a nie za przewód.
- Podczas każdej przerwy w pracy odłączaj narzędzie od zasilania, aby uniknąć przypadkowego uruchomienia.

Bezpieczeństwo pracy z akumulatorami

- Należy używać wyłącznie ładowarki dostarczanej przez producenta. Ładowarka jest przeznaczona dla danego typu akumulatora, zapewniając bezpieczne ładowanie. Korzystanie z innego rodzaju ładowarek może doprowadzić do zniszczenia akumulatora oraz stanowi ryzyko powstania pożaru.
- Urządzenie należy używać wyłącznie z przeznaczonymi do niego akumulatorami. Wykorzystanie innych akumulatorów może wiązać się z ryzykiem uszkodzeń ciała lub powstania pożaru.

- Jeżeli akumulator nie jest używany, należy trzymać go z dala od metalowych przedmiotów, takich jak spinacze do papieru, klucze, monety, gwoździe, śruby itp., które mogą spowodować zwarcie między stykami akumulatora. Tego typu zwarcie może doprowadzić do pożaru lub poparzenie osoby będącej w otoczeniu akumulatora.
- Jeżeli z akumulatora wycieka elektrolit, należy unikać kontaktu z nim, gdyż może on spowodować podrażnienia lub poparzenia. Gdy dojdzie do kontaktu z substancją, należy natychmiastowo przemyć miejsce zabrudzenia elektrolitem. W przypadku kontaktu cieczy z oczami, należy niezwłocznie wezwać pomoc medyczną.
- Pod żadnym pozorem nie wolno rozdzielać ogniw akumulatorowych. Akumulator należy chronić przed bezpośrednim słońcem, działaniem wysokich temperatur, wilgocią, wodą oraz ogniem. Kontakt z wyżej wymienionymi czynnikami może doprowadzić do zwarcia lub wybuchu.
- Nie wolno korzystać z urządzenia w trakcie deszczu lub w otoczeniu wody, gdyż może dojść do zwarcia oraz porażenia prądem.
- Nie dotykaj ładowarki ani baterii mokrymi rękami.

Bezpieczeństwo pracy z narzędziami spalinowymi

- Nie włączać urządzenia w otoczeniu wybuchowej atmosfery, np. w pobliżu łatwopalnych cieczy lub gazów, albo przy zapyleniu. Piła łańcuchowa może wytworzyć iskry, które mogą powodować zapłon pyłu lub oparów.
- Unikać otwierania pokrywy silnika.
- Nigdy nie należy pracować samemu. W pobliżu zawsze musi się ktoś znajdować na wypadek sytuacji awaryjnej.
- W miejscu pracy powinna znajdować się apteczka na wypadek skaleczenia.
- Nigdy nie używaj urządzeń spalinowych w zamkniętych lub słabo wentylowanych pomieszczeniach. Wydzielane spaliny zawierają tlenek węgla, który jest bezwonny i śmiertelnie niebezpieczny.
- Tankuj urządzenie wyłącznie paliwem zgodnym ze specyfikacją producenta. Nigdy nie mieszaj różnych typów paliw lub olejów.
- Upewnij się, że urządzenie jest wyłączone i schłodzone przed uzupełnianiem paliwa, aby zapobiec ryzyku zapłonu.
- Przechowuj paliwo w odpowiednich, szczelnych i oznakowanych pojemnikach z dala od źródeł ciepła, otwartego ognia oraz urządzeń iskrzących.
- Sprawdź szczelność zbiornika paliwa i układu zasilania przed każdym użyciem. W przypadku wycieku nie uruchamiaj urządzenia.
- Unikaj dotykania gorących elementów, takich jak tłumik, cylinder czy silnik. Po pracy odczekaj, aż urządzenie ostygnie przed transportem lub przechowywaniem.

- Uruchamiaj urządzenie na stabilnym podłożu, trzymając je pewnie w odpowiedniej pozycji zgodnie z instrukcją producenta.
- Regularnie usuwaj nagromadzone zabrudzenia, takie jak trawa, olej czy resztki paliwa, które mogą powodować przegrzewanie się urządzenia lub stanowić zagrożenie pożarowe.
- Ogranicz czas pracy urządzeniem, aby uniknąć nadmiernego narażenia na wibracje, które mogą prowadzić do zmęczenia lub urazów dłoni i ramion.

Bezpieczeństwo pracy z urządzeniem

- Podnośnik służy wyłącznie do podnoszenia samochodów osobowych, o masie całkowitej nie przekraczającej wartości na tabliczce ze specyfikacją.
- Nie przemieszczać podczas przenoszenia.
- Nie podnosić pojazdu, jeżeli w środku znajduje się pasażer.
- Zabronione jest podnoszenie podnośnikiem ludzi bądź zwierząt.
- Nie należy nosić luźnej odzieży oraz biżuterii. Długie włosy należy upiąć.
- Nie podnosić pojazdu o masie przekraczającej maksymalny udźwig.
- Upewnij się, że podnoszony obiekt jest solidnie umiejscowiony na podnośniku i nie ma ryzyka jego upadku lub zsunięcia.
- Użytkownik powinien zachować instrukcję obsługi i korzystać z niej w miarę potrzeby w czasie użytkowania podnośnika.
- Nie wolno modyfikować podnośnika. Jest to skrajnie niebezpieczne i może doprowadzić do obrażeń a nawet śmierci użytkownika.
- Nigdy nie pozostawiaj podnośnika pod obciążeniem.
- Przed przystąpieniem do podnoszenia, należy zabezpieczyć pojazd przed możliwością samoistnego przesunięcia się lub opadnięcia.
- Przed przystąpieniem do pracy z podnośnikiem, należy dokładnie sprawdzić stan techniczny podnośnika.
- Na wypadek uszkodzeń ciała, zawszę trzymać w pogotowiu apteczkę.
- Używać wyłącznie na równym, płaskim, stabilnym podłożu.
- Nie spełnienie powyższych ostrzeżeń może skutkować uszkodzeniem pojazdu, podnośnika lub poważnym urazem osoby obsługującej.

4. Przygotowanie do użytku:

Podnośnik hydrauliczny służy do bezpiecznego i kontrolowanego unoszenia pojazdów mechanicznych w celu umożliwienia wykonania prac serwisowych, takich jak wymiana kół, naprawa układu zawieszenia czy układu hamulcowego.

Uwaga! Zabranie się użytkowania podnośnika w innych celach niż określone w instrukcji obsługi i użytkowania.

Pierwsze użycie:

1. Zapoznaj się z urządzeniem, sprawdź organoleptycznie ogólny stan urządzenia.
2. Zmontuj rękojeść łącząc ze sobą obie części.
3. Umieść rękojeść w uchwycie pompy.

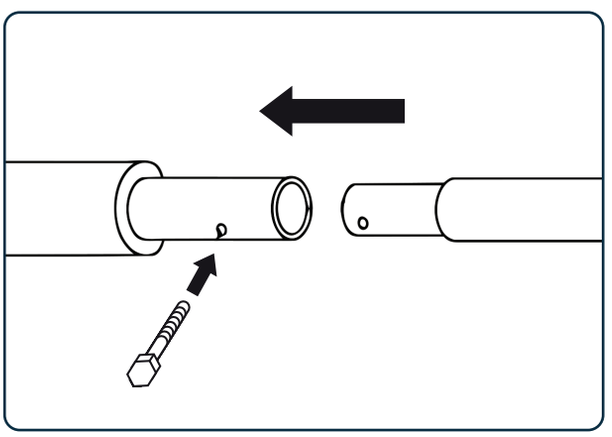

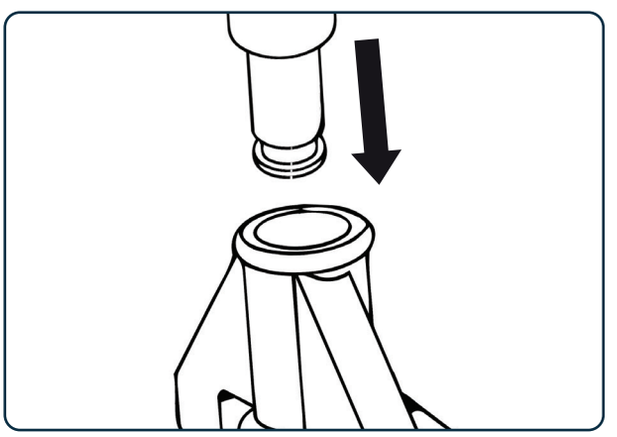

4. Zabezpiecz rękojeść śrubą.
5. Dokręć zawór zwalniający za pomocą rękojeści (w prawo).
6. Pompuj kilkukrotnie w dół i górę, aż uzyskasz maksymalny poziom wysokości.
7. Odkręć zawór zwalniający (w lewo), ramię podnośnika opadnie do swojego najniższego położenia. Jeżeli wszystko działa poprawnie, możesz przystąpić do właściwego ponoszenia pojazdu.

5. Praca z podnośnikiem:

Do pracy z podnośnikiem można przystąpić jedynie po spełnieniu poniższych warunków:

1. Użytkownik zapoznał się z treścią instrukcji obsługi i w pełni ją rozumie.
2. Użytkownik jest świadomy możliwych zagrożeń, związanych z użytkowaniem podnośnika.
3. Użytkownik zapoznał się z instrukcją obsługi podnoszenia pojazdu, w szczególności z informacjami dotyczącymi jego unoszenia.
4. Użytkownik dokładnie sprawdził punkty podparcia, przewidziane dla typu pojazdu i nie budzą one żadnych zastrzeżeń.
5. Użytkownik dokonał pełnej inspekcji podnośnika w pełnym zakresie jego pracy.
6. Stopień odkręcenia zaworu determinuje prędkość opadania ramienia podnośnika, dlatego należy przećwiczyć opuszczanie pojazdu, przed odkręceniem koła.
7. Pojazd został zabezpieczony przed samoistnym przemieszczeniem się. Zablokowano skrzynię biegów, włączono hamulec postojowy lub w przypadku samochodów z automatyczną skrzynią biegów – ustawiona pozycja P.
8. Nośność podłogi w miejscu podnoszenia spełnia wymagania, ciężar pojazdu przenoszony jest na małych punktach styku kół podnośnika z podłożem, przez co nieprzystosowana powierzchnia może pękać pod naciskiem.
9. Użytkownik korzysta ze środków ochrony własnej, takich jak ochrona twarzy oraz rękawice ochronne. Ze względu na generowaną podczas unoszenia dużą siłę, w przypadku pęknięcia któregoś z punktów styku, może dojść do wyrzucenia fragmentów z dużą prędkością.

Unoszenie:

1. Upewnij się, że koła podnoszonego pojazdu są zablokowane oraz, że włączony jest hamulec postojowy, a skrzynia biegów zablokowana.
2. Umieść rękojeść w uchwycie siłownika hydraulicznego i upewnij się, że zawór jest zakręcony. Jeśli nie – zakręć go w prawo.
3. Wsuń podnośnik pod auto i upewnij się, że siodło podnośnika jest ustawione w przeznaczonym do tego fabrycznie punkcie.
4. Podnośnik oraz pojazd muszą być ustawione na płaskim podłożu, natomiast podnoszony obiekt musi być solidnie oparty na siodle podnośnika. W przeciwnym wypadku może dojść do zsunięcia się pojazdu lub uszkodzenia podnośnika.
5. Następnie poruszaj rękojeścią góra-dół by podnieść pojazd do pożądanej wysokości.

6. Następnie zabezpiecz pojazd za pomocą podstawek warsztatowych.
7. Opuść lekko pojazd, chwytając za rękojeść podnośnika i odkręcając ją w lewo, do momentu, aż pojazd zacznie powoli opadać. (UWAGA! Nie odkręcaj gwałtownie)
8. Pojazd powinien zatrzymać się na kobyłkach zapewniając bezpieczną pracę.

Opuszczanie:

1. Włóż podnośnik ponownie pod samochód tak, by siodło podnośnika znalazło się w miejscu na podwoziu, przeznaczonym do podnoszenia samochodu.
2. Zakręć zawór hydrauliczny, kręcąc rękojeścią w prawo.
3. Zacznij pompować, podnosząc ramię podnośnika do momentu aż podniesie samochód na tyle, by bezpiecznie wyciągnąć spod niego kobyłki.
4. Usuń kobyłki oraz upewnij się, że nic ani nikt nie znajduje się pod pojazdem.
5. Otwórz **POWOLI** zawór, przekręcając go w lewo. Gwałtowne odkręcenie zaworu spowoduje szybkie opadnięcie ładunku, co może skutkować jego uszkodzeniem lub powstaniem urazów u operatora.
6. Nie należy przesuwać podnośnika, aż do całkowitego zwolnienia ładunku.

Jeśli ładunek zsunął się z podnośnika, należy dokładnie obejrzeć i sprawdzić podnośnik, szukając zarysowań, złuszczeń farby, bądź wgnieceń. Wówczas podnośnik jest uszkodzony i nie wolno z niego korzystać.

6. Konserwacja:

1. Do czyszczenia podnośnika można użyć miękkiej szmatki lub sprężonego powietrza.
2. Zachowuj podnośnik w czystości i pamiętaj o jego regularnej lubrykacji o trzy miesiące.
3. Regularnie sprawdzaj poziom oleju.
4. Unikaj wystawiania podnośnika na szkodliwe warunki atmosferyczne, takie jak deszcz, śnieg oraz wilgoć. Może to spowodować korozję, która jest bardzo niebezpieczna, gdyż może osłabić nośność podnośnika.
5. Dokładnie sprawdzaj podnośnik pod kątem pęknięć spoin, uszkodzeń lub poluzowań części.
6. Przed pracą oczyszczaj uchwyty oraz ramię podnośnika.
7. Podczas przechowywania poza sezonem, pamiętaj o zabezpieczeniu przed korozją.
8. Przechowuj podnośnik w możliwie suchym pomieszczeniu ze stałą temperaturą.
9. W przypadku wyeksploatowania podnośnika, należy go oddać do punktu recyklingu, gdyż podnośnik zawiera olej hydrauliczny.

Uzupełnianie oleju:

1. Ustaw podnośnik w pozycji poziomej.
2. Zdemontuj pokrywę pod która znajduje się korek wlewu oleju.
3. Oczyść korek wlewu oleju, aby żadne zanieczyszczenia nie dostały się do środka podczas odkręcania.
4. Zdemontuj korek wlewu oleju. Ustaw podnośnik w pozycji pionowej by gniazdo dźwigni znajdowało się na dole. Olej powinien sięgać do dolnej krawędzi wlewu.
   W razie potrzeby uzupełnij.
5. Zamontuj korek wlewu oleju.
6. W razie potrzeby usuń powietrze.
7. Zamontuj pokrywę.

Uzupełnianie oleju:

Olej należy wymieniać, co najmniej raz w roku
(stosuj wyłącznie olej hydrauliczny wysokiej jakości)

1. Zdemontuj pokrywę pod która znajduje się korek wlewu oleju.
2. Odkręć korek wlewu oleju, obróć podnośnik i upuść stary olej. (Zużyty olej hydrauliczny należy zebrać do szczelnego pojemnika i przekazać do odpowiedniego punktu zbiórki odpadów niebezpiecznych lub recyklingu, zgodnie z obowiązującymi przepisami.)
3. Wlej nowy olej przez otwór wlewu oleju. Zwróć szczególna uwagę by do środka nie przedostał się brud lub inne ciała obce (może to skutkować uszkodzeniem podnośnika).
4. Po napełnianiu usuń powietrze, otwórz zawór zwalniający i poruszaj rękojeścią kilkukrotnie.
5. Załóż korek wlewu oleju i zamknij zawór.
6. Zamontuj pokrywę.

Odpowietrzenie układu hydraulicznego:

Jeśli podnośnik po napompowaniu samoistnie opada lub nie jest wstanie osiągnąć maksymalnej wysokości, należy odpowietrzyć układ hydrauliczny.

1. Zdemontuj pokrywę pod która znajduje się korek wlewu oleju.
2. Otwórz zawór zwalniający (przekręć w lewo).
3. Pompuj za pomocą rękojeści kilkukrotnie aby wytłoczyć powietrze z układu.
4. Zamknij zawór zwalniający (przekręć w prawo) i wykonaj kilka dodatkowych ruchów.
5. Poluzuj korek wlewu oleju w celu wypuszczenia powietrza.
6. Otwórz zawór zwalniający by opuścić ramię podnośnika.
7. Zamknij zawór zwalniający w celu przetestowania podnośnika.
8. W razie potrzeby powtórz cała czynność momentu pozbycia się powietrza.
9. Zamontuj pokrywę.

Podczas wykonywania prac konserwacyjnych ZAWSZE stosuj elementy ochronne, takie jak okulary czy rękawice. W przypadku rozlania płynu hydraulicznego, bezzwłocznie usuń plamy oleju. Zużyty olej należy oddać do punktu recyklingu.

7. Specyfikacja techniczna

Model	W22049	W22050	W22051
Maksymalny udźwig:	5 Ton	5 Ton	5 Ton
Zakres podnoszenia:	95 - 550 mm	112-505 mm	96-595 mm
Waga (Netto):	46,5 kg	40,5 kg	47 kg

Budowa:

W22049

1. Śruba mocująca uchwyt
2. Tłoki pompy
3. Koła przednie
4. Siodło
5. Ramię podnoszące
6. Tacka na śruby (pod spodem znajduje się korek wlewu oleju)
7. Rękojeść
8. Gniazdo rękojeści
9. Koła tylne

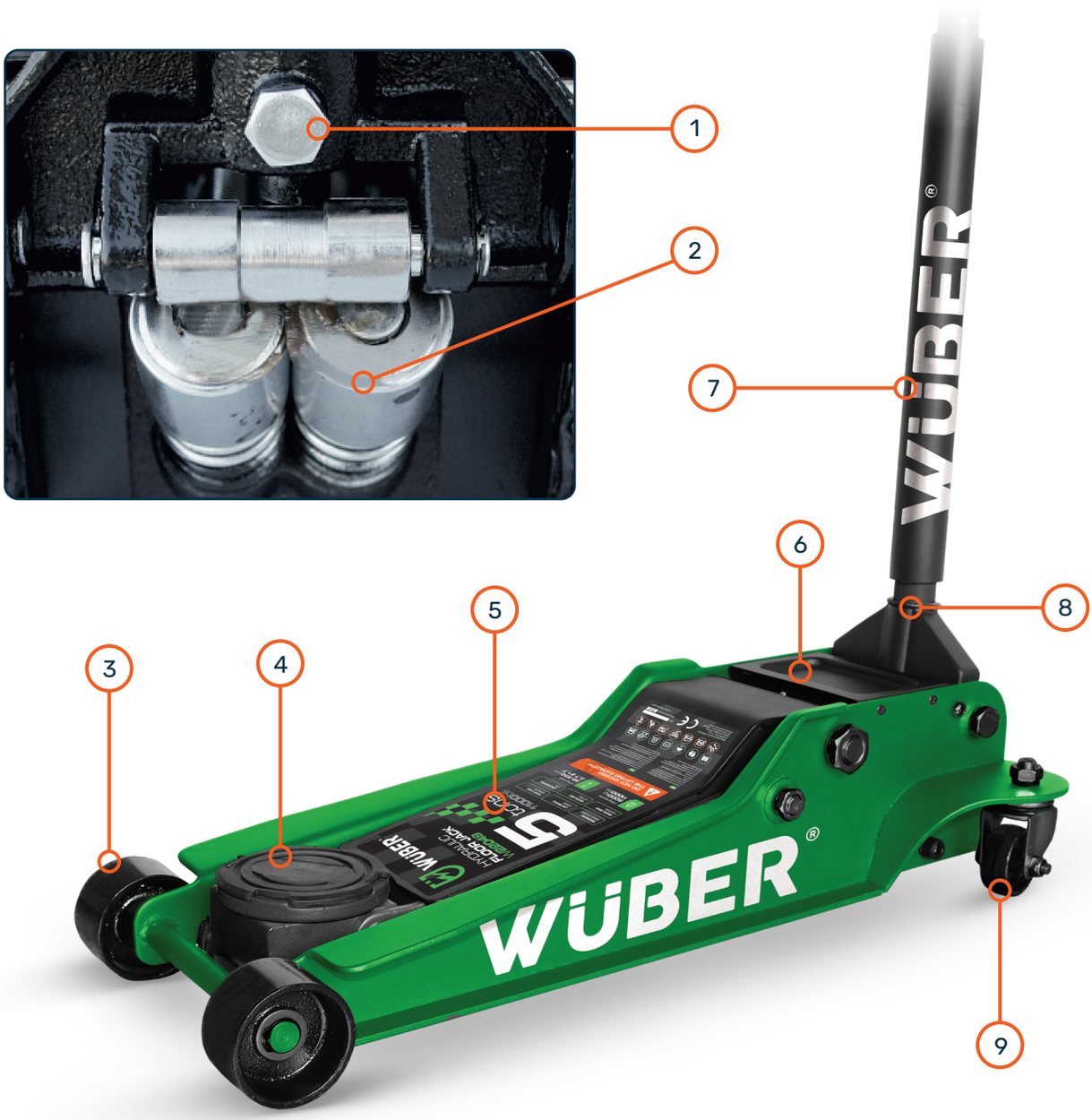

W22050

1. Siodło
2. Ramię podnoszące
3. Tacka na śruby (pod spodem znajduje się korek wlewu oleju)
4. Rękojeść
5. Gniazdo rękojeści
6. Koła tylne
7. Koła przednie

W22051

1. Koła przednie
2. Siodło
3. Ramię podnoszące
4. Tacka na śruby (pod spodem znajduje się korek wlewu oleju)
5. Rękojeść
6. Pedał szybkiego podnoszenia
7. Gniazdo rękojeści
8. Koła tylne

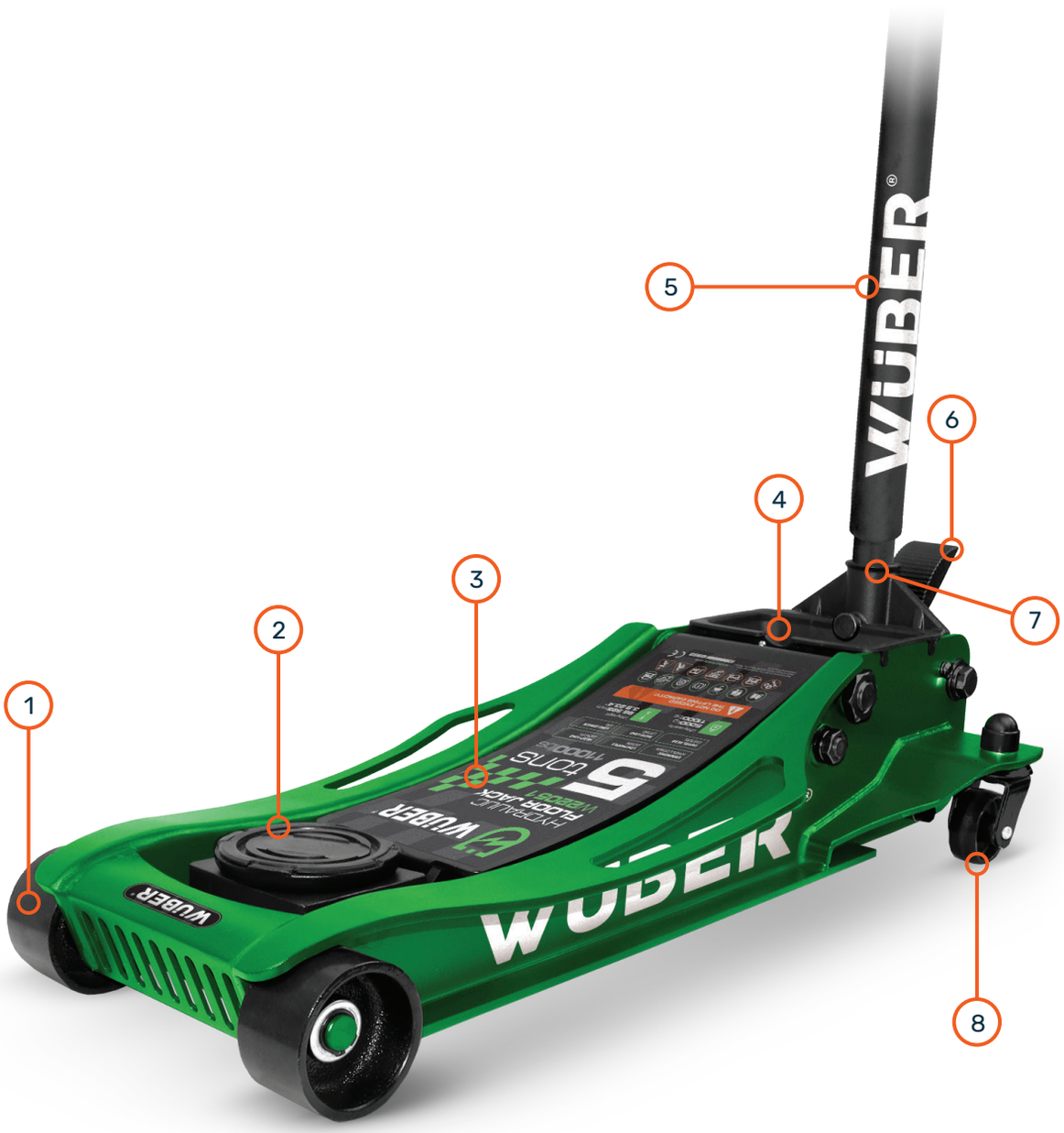

8. Rozwiązywanie problemów

Problem	Przyczyna	Rozwiązanie
Podnośnik nie podnosi	Zawór nie został zamknięty	Zamknij zawór
	Przeciążenie	Zmniejsz obciążenie
	Układ zapowietrzony	Odpowietrz
	Zbyt niski poziom płynu hydraulicznego	Uzupełnij płyn
	Zbiornik płyny hydraulicznego jest przepełniony	Spuścić nadmiar
Podnośnik opada	Zawór nie jest dokładnie zamknięty	Dokładnie zamknij zawór
	Układ zapowietrzony	Odpowietrz
Słaba wydajność	Zbyt niski poziom płynu hydraulicznego	Uzupełnij płyn
	Układ zapowietrzony	Odpowietrz
Nie podnosi do pełnej wysokości	Układ zapowietrzony	Odpowietrz
	Zbyt niski poziom płynu hydraulicznego	Uzupełnij płyn

9. Ochrona środowiska

Tylko dla krajów UE
Zabrania się wyrzucania urządzeń elektrycznych na śmieci. Zgodnie z Dyrektywą Europejską 2012/19/UE o przeznaczonych na złomowanie elektronarzędziach i sprzęcie elektronicznym oraz jej konwersji na prawo krajowe, elektronarzędzia należy zbierać osobno i oddać do punktu zbiórki surowców wtórnych. Recykling, jako alternatywa wobec obowiązku zwrotu urządzenia: Alternatywnie do obowiązku zwrotu urządzenia elektrycznego po zakończeniu jego użytkowania, właściciel jest zobowiązany do współuczestnictwa w jego prawidłowej utylizacji. Wycofane z eksploatacji urządzenie można oddać również do punktu zbiórki surowców wtórnych, który przeprowadzi utylizację zgodnie z krajowymi przepisami o odpadach i wykorzystaniu surowców wtórnych. Nie dotyczy to osprzętu należącego do wyposażenia urządzenia i środków pomocniczych niezawierających elementów elektrycznych.

Wszelkie prawa zastrzeżone. Niniejsze opracowanie jest chronione prawem autorskim. Kopiowanie lub rozpowszechnianie Instrukcji Obsługi we fragmentach albo w całości bez zgody WUBER Sp. z o. o. zabronione!

10. Warunki gwarancji

Za powstałe w wyniku niewłaściwego użytkowania szkody lub zranienia odpowiedzialność ponosi użytkownik / właściciel, a nie producent.
Umowa gwarancyjna nie obowiązuje, gdy urządzenie było stosowane w zakładach rzemieślniczych, przemysłowych lub o podobnych działalności. Karta gwarancyjna jest zawsze dołączana do urządzenia razem z niniejszą instrukcją obsługi.

Producent gwarantuje wysoką jakość urządzenia i zobowiązuje się do usunięcia ewentualnych uszkodzeń spowodowanych wadami fabrycznymi, materiałowymi lub niewłaściwym montażem urządzenia.

Gwarancja obowiązuje jedynie w oparciu o normalne użytkowanie urządzenia. Rozpoczyna się od daty zakupu przez klienta i trwa 24 miesiące.

Prosimy o zrozumienie, że niektóre, niżej wymienione przypadki wykluczają uznanie ewentualnych usterek, jako podlegających naprawie w ramach gwarancji.

1. Wykorzystanie urządzenia niezgodnie z jego przeznaczeniem.
2. Nieprzestrzeganie wskazówek i zaleceń instrukcji obsługi.
3. Zaniedbanie wymaganej obsługi, konserwacji i naprawy.
4. Przeciążanie urządzenia poprzez długotrwałe przekraczanie górnych parametrów pracy urządzenia.
5. Użycie niewłaściwych narzędzi do obsługi urządzenia.
6. Wypadki, które doprowadziły do zniszczenia urządzenia.
7. Samowolne dokonywanie napraw oraz przeróbek urządzenia.
8. Uszkodzenia mechaniczne spowodowane niewłaściwym przechowywaniem.
9. Uszkodzenia spowodowane regulacją i naprawą dokonaną przez osoby do tego nie upoważnione.
10. Użycie nieoryginalnych części zamiennych i wyposażenia dodatkowego, jeżeli w wyniku ich użycia nastąpiło uszkodzenie urządzenia.
11. Normalne użycie elementów narzędzia takich jak: szczotki węglowe, uszczelki, łożyska, kabel zasilający itp.
12. Używanie urządzenia do wypożyczania w wypożyczalniach sprzętu.
13. W przypadku narzędzi pneumatycznych – stosowanie niefiltrowanego powietrza lub bez smarowania.
14. Urządzenie nie jest przeznaczone do użytku przemysłowego. Uszkodzenia wynikające z intensywnej eksploatacji w warunkach przemysłowych nie są objęte gwarancją.

Części zamienne, które podlegają zużyciu bądź zniszczeniu podczas użytkowania urządzenia, powinny być wymieniane we właściwym czasie. Elementy podlegające naturalnemu życiu w trakcie eksploatacji nie podlegają wymianie w ramach gwarancji.

W trosce o poprawę jakości swoich wyrobów oraz zadowolenia swoich klientów z ich użytkowania marka Wuber wciąż prowadzi prace nad udoskonaleniem swoich wyrobów. W związku z tym niektóre z elementów budowy, wyglądu oraz dane techniczne zakupionego urządzenia mogą się różnić od tych zamieszczonych w niniejszej instrukcji obsługi.

DEKLARACJA ZGODNOŚCI WE

EC Declaration of conformity

Numer deklaracji:
Number of declaration: 40/2025

Producent:
Manufacturer: WUBER Sp. z o.o.
ul. Dąbrowskiego 81/73
35-040 Rzeszów, Polska

Deklarujemy, że urządzenie:
We declare on our own responsibility that our machine:

Nazwa:
Name: Podnośnik hydrauliczny

Marka:
Brand: WUBER

Numer seryjny maszyny:
Machine serial number: W22049, W22050, W22051

Wymieniony powyżej przedmiot niniejszej deklaracji zgodności UE jest zgodny z odnośnymi wymaganiami unijnego prawodawstwa harmonizacyjnego:

The object of the declaration described above is in conformity with the relevant Community harmonisation legislation:

- 2006/42/EC

Odwołania do odnośnych norm zharmonizowanych, które zastosowano, wraz z datą normy, lub do innych specyfikacji technicznych, wraz z datą specyfikacji, w odniesieniu do których deklarowana jest zgodność:

References to the relevant harmonised standards used or references to the specifications in relation to which conformity is declared:

- EN 1494:2000+A1:2008
- EN ISO 12100:2012
- EN ISO 4413:2020

Dokumentacja została skompletowana przez:
Documentation was completed by: Konrad Czekański
ul. Dąbrowskiego 81/73, 35-040 Rzeszów

Dokumentacja techniczno-konstrukcyjna dla opisywanej maszyny została przygotowana zgodnie z Załącznikiem VII, Częścią A dyrektywy 2006/42/WE oraz jest przechowywana pod wskazanym powyżej adresem. Na żądanie organów państwowych producent zobowiązuje się przekazać rzeczoną dokumentację techniczną elektronicznymi kanałami komunikacji. Maszyna obejmuje elementy mechaniczne, komponenty oraz urządzenia elektryczne wyprodukowane przez innych producentów, którzy są w posiadaniu dokumentacji technicznej dla wytworzonych elementów oraz wydali dla nich wymagane deklaracje zgodności lub włączenia

The technical and construction documentation for the described machine has been prepared in accordance with Annex VII, Part A directive 2006/42/EC and is kept at the address indicated above. At the request of state authorities, the manufacturer undertakes to provide the technical documentation in question via electronic communication channels. The machine includes mechanical elements, components and electrical devices manufactured by other manufacturers who are in possession of technical documentation for the manufactured elements and have issued the required declarations of conformity or incorporation for them.

Podpisano w imieniu:
Signed on behalf of: Konrad Czekański
WUBER Sp. z o.o.
ul. Dąbrowskiego 81/73
35-040 Rzeszów

Rzeszów,03.04.2026		**Konrad Czekański**
		Członek zarządu
Miejsce, data	Podpis osoby upoważnionej	Imię, nazwisko, stanowisko
Place, date	Signature of authorized person	Name, surname, position

Notatki

WE CREATE • WUBER TOOLS • WE CREATE • WUBER TOOLS •

WUBER®

FORMULARZ REKLAMACYJNY

UZUPEŁNIJ POLA I PODPISZ DOKUMENT

Czesko sp.z o.o.
Inwestycyjna 3
35-001 Rzeszów
sklep@wubertools.com
tel. 722 232 377
wubertools.com

Numer faktury / paragonu

Miejscowość i data

Nazwa towaru / kod produktu

Ilość

Dane personalne / firmowe

Adres wysyłki

Numer kontaktowy

Adres e-mail

Opis usterki

Prosimy o szczegółowe opisanie problemu z urządzeniem, w tym objawów awarii oraz okoliczności jej wystąpienia.

WYBIERZ RODZAJ NAPRAWY

Zaznacz „X" przy jednej z opcji.

☐ **GWARANCYJNA** ☐ **ODPŁATNA***

*Klient otrzymuje wycenę naprawy przed jej realizacją.

Twój czytelny podpis i data

WE CREATE · WUBER TOOLS · WE CREATE · WUBER TOOLS

Notatki

WE CREATE • WUBER TOOLS • WE CREATE • WUBER TOOLS •

WUBER Sp. z o.o.
ul. Dąbrowskiego 81/73
35-040 Rzeszów

telefon: +48 722 232 332

www.wubertools.com