WÜBER®
INDUSTRIAL

INSTRUKCJA OBSŁUGI

Instrukcja oryginalna
(PL-2026)

MŁOT WYBURZENIOWY
W28929

www.**wubertools**.com

Gratulujemy zakupu niniejszego urządzenia!

Przed uruchomieniem przeczytaj instrukcję obsługi
i przechowuj ją w bezpiecznym miejscu!
Instrukcja zawiera ważne informacje o bezpieczeństwie,
montażu i konserwacji.

1. WSTĘP DO INSTRUKCJI OBSŁUGI

Instrukcja ma ułatwić zapoznanie się z urządzeniem i możliwościami jego zastosowań. Instrukcja zawiera ważne wskazówki dotyczące bezpiecznej, prawidłowej ekonomicznej eksploatacji urządzenia, pozwalające uniknąć zagrożeń, ograniczyć naprawy i awarie oraz zwiększyć niezawodność i żywotność urządzenia. Instrukcję należy przechowywać w miejscu pracy urządzenia.

Każda osoba odpowiedzialna za obsługę, konserwację i transport urządzenia zobowiązana jest zapoznać się z niniejszą instrukcją oraz przestrzegać opisanych w niej zasad.

Oprócz instrukcji obsługi oraz przepisów BHP obowiązujących w kraju użytkownika i miejscu pracy urządzenia, należy również przestrzegać uznanych zasad bezpiecznej i fachowej pracy oraz przepisów BHP wydanych przez specjalistyczne stowarzyszenia.

UWAGA!

Poznaj swój sprzęt: Przed rozpoczęciem pracy z urządzeniem zapoznaj się dokładnie z wszystkimi jego elementami. Przećwicz sposób pracy z urządzeniem i poproś doświadczonego użytkownika lub specjalistę o wyjaśnienie funkcji i sposobu działania urządzenia oraz technik pracy. Upewnij się, że w razie nagłej potrzeby możesz natychmiast wyłączyć urządzenie. Nieprawidłowe użytkowanie urządzenia może prowadzić do ciężkich zranień.

UWAGA!

Użytkowanie urządzenia w sposób niezgodny z zawartymi w instrukcji informacjami, grozi ryzykiem uszkodzenia ciała.

UWAGA!

Wszystkie ilustracje zawarte w niniejszej instrukcji są jedynie poglądowe i mogą różnić się od rzeczywistego wyglądu produktu.

2. OPIS SYMBOLI

Przed użyciem urządzenia dokładnie zapoznaj się z instrukcją obsługi oraz zaleceniami bezpieczeństwa. Zachowaj instrukcję obsługi.

Zaleca się stosowanie środków ochrony wzroku.

Zaleca się stosowanie środków ochrony dróg oddechowych.

Zaleca się stosowanie środków ochrony słuchu.

Zaleca się stosowanie rękawic ochronnych.

Zaleca się stosowanie pełnego obuwia roboczego antypoślizgowego.

Chronić przed wilgocią i deszczem.

UWAGA!
Zachowaj szczególną ostrożność.

Niebezpieczeństwo urazu.
Zachować bezpieczną odległość od osób postronnych i zwierząt od pracującego urządzenia.

Niebezpieczeństwo urazu.
Podczas pracy urządzenie może wyrzucać kamienie lub inne przedmioty.

Wyłącz urządzenie i odłącz wtyczkę sieciową przed przystąpieniem do jakichkolwiek prac konserwacyjnych, regulacyjnych lub czyszczących lub jeśli przewód sieciowy jest splątany lub uszkodzony.

Produkt jest zgodny z obowiązującymi dyrektywami europejskimi i przeprowadzono metodę oceny zgodności dla tych dyrektyw.

Zużytych produktów elektrycznych nie należy wyrzucać razem z odpadami domowymi.Proszę poddać recyklingowi. Skontaktuj się z lokalnymi władzami lub lokalnym sklepem,aby uzyskać porady dotyczące recyklingu.

Aby chronić zasoby naturalne, poddaj recyklingowi lub zutylizuj produkt w odpowiedni sposób.

3. OGÓLNE ZASADY BEZPIECZEŃSTWA

Miejsce pracy

- Miejsce pracy powinno być czyste i dobrze oświetlone. Zacienione lub ciemne miejsca pracy znacznie zwiększają możliwość wystąpienia urazu.
- NIE WOLNO używać narzędzia w miejscach łatwopalnych lub tam, gdzie istnieje zagrożenie wybuchem.
- Dzieci i zwierzęta powinny znajdować się w bezpiecznej odległości od operatora narzędzia.
- Usuń wszystkie przedmioty, które mogą powodować potknięcia lub przeszkadzać w pracy.
- Pracuj na suchej, stabilnej powierzchni, aby zminimalizować ryzyko poślizgnięcia się.
- Zapewnij odpowiednią wentylację w miejscu pracy, zwłaszcza przy używaniu narzędzi generujących pyły, spaliny lub opary.
- Nie używaj narzędzi elektrycznych w wilgotnym otoczeniu, chyba że narzędzie zostało zaprojektowane do takich warunków.

Bezpieczeństwo osób

- Podczas pracy z narzędziem zachowaj czujność, obserwuj to, co robisz i kieruj się zdrowym rozsądkiem. Nie używaj urządzenia, gdy jesteś zmęczony lub znajdujesz się pod wpływem leków, alkoholu lub innych środków odurzających. Chwila nieuwagi podczas pracy z urządzeniem może doprowadzić do poważnych obrażeń ciała.
- Unikaj przypadkowego włączenia. Przed włożeniem wtyczki do gniazdka należy upewnić się, że przycisk zasilający jest wyłączony.
- Załóż właściwe ubranie. Unikaj luźnych ubrań oraz biżuterii. Zwiąż lub schowaj długie włosy. Nie zbliżaj włosów, ubrań ani rękawic do ruchomych części narzędzia, gdyż mogą się wkręcić w urządzenie.
- Przed włączeniem elektronarzędzia należy usunąć narzędzia nastawcze oraz klucze, gdyż pozostawione w ruchomej części narzędzia mogą spowodować obrażenia ciała.
- Należy stosować środki ochrony osobistej. W zależności od sytuacji należy nosić okulary ochronne, maskę przeciwpyłową, obuwie z podeszwami antypoślizgowymi kask ochronny lub środki ochrony słuchu, w zależności od tego, czego potrzebuje narzędzie.
- Unikaj nienaturalnych pozycji ciała podczas pracy. Należy odpowiednio dostosować swoje położenie, by stać pewnie i stabilnie.

- Uchwyty narzędzia muszą być suche, czyste, wolne od olejów i smarów. Śliskie uchwyty grożą utratą kontroli nad urządzeniem co niesie ryzyko wypadku.

Bezpieczeństwo elektryczne

- Unikać kontaktu ciała z uziemionymi przedmiotami, takimi jak rury, grzejniki, barierki lub lodówki. W przypadku uziemienia ciała istnieje podwyższone ryzyko porażenia prądem.
- Nie napinać kabla zasilającego zbyt mocno. Nigdy nie wolno za pomocą przewodu elektrycznego przenosić ani wyciągać wtyczki urządzenia z gniazdka.
  Kabel zasilający należy trzymać z dala od źródeł ciepła, oleju, ostrych krawędzi.
  W przypadku wykrycia uszkodzenia na kablu, należy go natychmiast wymienić.
  Stosowanie uszkodzonego kabla znacznie zwiększa ryzyko porażenia prądem.
- Podczas pracy na zewnątrz należy stosować przedłużacz zewnętrzny z oznaczeniem „W-A" lub „W".
- Nigdy nie używaj narzędzi elektrycznych w wilgotnych warunkach, chyba że są one zaprojektowane do pracy w takich środowiskach.
- Upewnij się, że narzędzie jest zasilane odpowiednim napięciem zgodnym z jego specyfikacją techniczną.
- Nie używaj narzędzi z uszkodzonym przewodem zasilającym, wtyczką lub obudową. Uszkodzenia mogą prowadzić do porażenia prądem.
- Zawsze odłączaj narzędzie od zasilania, trzymając za wtyczkę, a nie za przewód.
- Podczas każdej przerwy w pracy odłączyć narzędzie od zasilania, aby uniknąć przypadkowego uruchomienia.

Bezpieczeństwo pracy z akumulatorami

- Należy używać wyłącznie ładowarki dostarczanej przez producenta. Ładowarka jest przeznaczona dla danego typu akumulatora, zapewniając bezpieczne ładowanie. Korzystanie z innego rodzaju ładowarek może doprowadzić do zniszczenia akumulatora oraz stanowi ryzyko powstania pożaru.
- Urządzenie należy używać wyłącznie z przeznaczonymi do niego akumulatorami. Wykorzystanie innych akumulatorów może wiązać się z ryzykiem uszkodzeń ciała lub powstania pożaru.
- Jeżeli akumulator nie jest używany, należy trzymać go z dala od metalowych przedmiotów, takich jak spinacze do papieru, klucze, monety, gwoździe, śruby itp., które mogą spowodować zwarcie między stykami akumulatora. Tego typu zwarcie może doprowadzić do pożaru lub poparzenie osoby będącej w otoczeniu akumulatora.

- Jeżeli z akumulatora wycieka elektrolit, należy unikać kontaktu z nim, gdyż może on spowodować podrażnienia lub poparzenia. Gdy dojdzie do kontaktu z substancją, należy natychmiast przemyć miejsce zabrudzenia elektrolitem. W przypadku kontaktu cieczy z oczami należy niezwłocznie wezwać pomoc medyczną.
- Pod żadnym pozorem nie wolno rozdzielać ogniw akumulatorowych. Akumulator należy chronić przed bezpośrednim słońcem, działaniem wysokich temperatur, wilgocią, wodą oraz ogniem. Kontakt z wyżej wymienionymi czynnikami może doprowadzić do zwarcia lub wybuchu.
- Nie wolno korzystać z urządzenia w trakcie deszczu lub w otoczeniu wody, gdyż może dojść do zwarcia oraz porażenia prądem.

Bezpieczeństwo z narzędziami spalinowymi

- Nie włączać urządzenia w otoczeniu wybuchowej atmosfery, np. w pobliżu łatwopalnych cieczy lub gazów, albo przy zapyleniu. Piła łańcuchowa może wytworzyć iskry, które mogą powodować zapłon pyłu lub oparów.
- Unikać otwierania pokrywy silnika.
- Nigdy nie należy pracować samemu. W pobliżu zawsze musi się ktoś znajdować na wypadek sytuacji awaryjnej.
- W miejscu pracy powinna znajdować się apteczka na wypadek skaleczenia.
- Nigdy nie używaj urządzeń spalinowych w zamkniętych lub słabo wentylowanych pomieszczeniach. Wydzielane spaliny zawierają tlenek węgla, który jest bezwonny i śmiertelnie niebezpieczny.
- Tankuj urządzenie wyłącznie paliwem zgodnym ze specyfikacją producenta. Nigdy nie mieszaj różnych typów paliw lub olejów.
- Upewnij się, że urządzenie jest wyłączone i schłodzone przed uzupełnianiem paliwa, aby zapobiec ryzyku zapłonu.
- Przechowuj paliwo w odpowiednich, szczelnych i oznakowanych pojemnikach z dala od źródeł ciepła, otwartego ognia oraz urządzeń iskrzących.
- Sprawdź szczelność zbiornika paliwa i układu zasilania przed każdym użyciem. W przypadku wycieku nie uruchamiaj urządzenia.
- Unikaj dotykania gorących elementów, takich jak tłumik, cylinder czy silnik. Po pracy odczekaj, aż urządzenie ostygnie przed transportem lub przechowywaniem.
- Uruchamiaj urządzenie na stabilnym podłożu, trzymając je pewnie w odpowiedniej pozycji zgodnie z instrukcją producenta.

- Regularnie usuwaj nagromadzone zabrudzenia, takie jak trawa, olej czy resztki paliwa, które mogą powodować przegrzewanie się urządzenia lub stanowić zagrożenie pożarowe.
- Ogranicz czas pracy urządzeniem, aby uniknąć nadmiernego narażenia na wibracje, które mogą prowadzić do zmęczenia lub urazów dłoni i ramion.

Bezpieczeństwo pracy z urządzeniem

- Noś ochronniki słuchu. Narażenie na hałas może spowodować utratę słuchu.
- Używaj dodatkowego uchwytu. Utrata kontroli nad narzędziem może spowodować obrażenia ciała.
- Trzymaj narzędzie za izolowane powierzchnie chwytne, jeśli istnieje ryzyko kontaktu osprzętu lub elementów mocujących z ukrytym przewodzeniem elektrycznym. Przecięcie przewodu pod napięciem może spowodować przeniesienie napięcia na metalowe części narzędzia, co grozi porażeniem prądem.
- Używaj odpowiednich detektorów, aby ustalić, czy w miejscu pracy nie znajdują się ukryte przewody lub skontaktuj się z lokalnym dostawcą mediów. Kontakt z przewodami elektrycznymi może spowodować pożar lub porażenie prądem. Uszkodzenie gazociągów może prowadzić do wybuchu. Uszkodzenie rur wodociągowych powoduje szkody materialne.
- Zawsze czekaj, aż narzędzie całkowicie się zatrzyma, zanim je odłożysz. Narzędzie aplikacyjne może się zablokować, co może spowodować utratę kontroli nad urządzeniem.
- Zabezpiecz obrabiany materiał. Praca z materiałem zamocowanym za pomocą urządzeń zaciskowych lub imadła jest bezpieczniejsza niż trzymanie go ręcznie.

4. PRACA Z URZĄDZENIEM

Młot wyburzeniowy służy do kucia i rozbijania twardych materiałów, takich jak beton, cegła, kamień czy wylewki. Umożliwia wykonywanie prac rozbiórkowych, skuwanie płytek, usuwanie tynku oraz przygotowanie powierzchni pod dalsze prace budowlane.

1. Nie przeciążaj narzędzia. Używaj go zgodnie z parametrami oraz informacjami zawartymi w instrukcji.
2. Jeżeli zamierzasz dodać smaru, najpierw wyłącz urządzenie, by uniknąć przypadkowego włączenia w trakcie napełniania.
3. Jeżeli jakakolwiek część urządzenia jest uszkodzona, przez co nie działa prawidłowo, nie wolno go używać i trzeba oddać je na serwis lub zlecić naprawę

   do wykwalifikowanego specjalisty.
4. Używać wyłączenie z przeznaczeniem opisanym w instrukcji.

Dodawanie smaru

Użyj klucza do smarownicy, aby poluzować śruby i zdjąć korek otworu smarowego. Sprawdź, czy urządzenie wymaga smarowania, a następnie **dodaj 30–50 g smaru** jednorazowo po około 40–50 godzinach pracy.

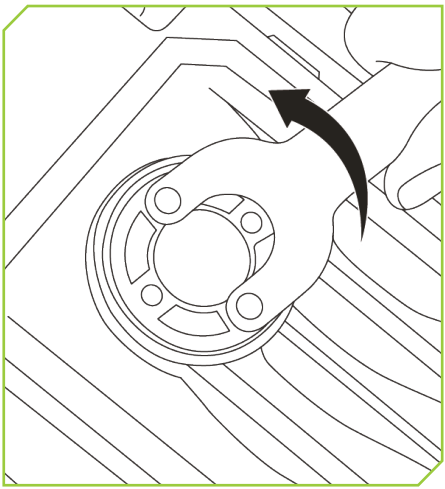

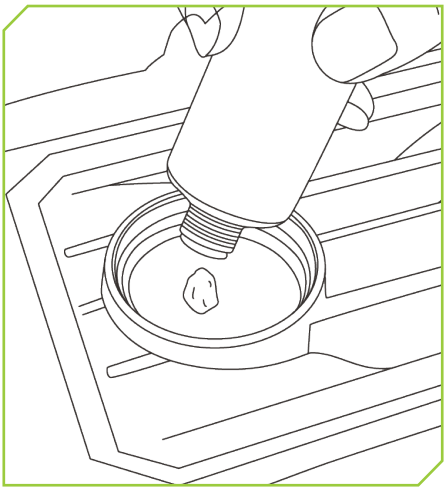

Zmiana położenia uchwytu pomocniczego

Uchwyt pomocniczy młota można obrócić o 360°.

W celu zmiany pozycji uchwytu należy:

1. Poluzować śrubę ściskającą uchwyt poprzez pokrętło znajdujące się na uchwycie pomocniczym, widocznym na obrazku poniżej.

2. Następnie należy wybrać odpowiednią pozycję, i w analogiczny sposób zakręcić śrubę.
3. Upewnij się, że uchwyt jest dobrze dokręcony i nie przesunie się w trakcie pracy.

Mocowanie dłuta z rowkiem na końcu

1. Przesuń blokadę narzędzia do pozycji odblokowania (w kierunku przeciwnym do urządzenia).
2. Przytrzymaj dłuto przed uchwytem narzędzia, tak aby rowek był skierowany do góry.
3. Wsuń trzpień dłuta do uchwytu narzędzia.
4. Przesuń blokadę do tyłu (w kierunku urządzenia), aby zablokować osprzęt w odpowiedniej pozycji.Pociągnij za dłuto, aby sprawdzić, czy jest prawidłowo zablokowane.
5. Funkcja udaru wymaga, aby dłuto mogło poruszać się osiowo o kilka centymetrów po zablokowaniu w uchwycie.
6. Aby wyjąć dłuto, odciągnij blokadę do tyłu i wyjmij dłuto z uchwytu narzędzia.

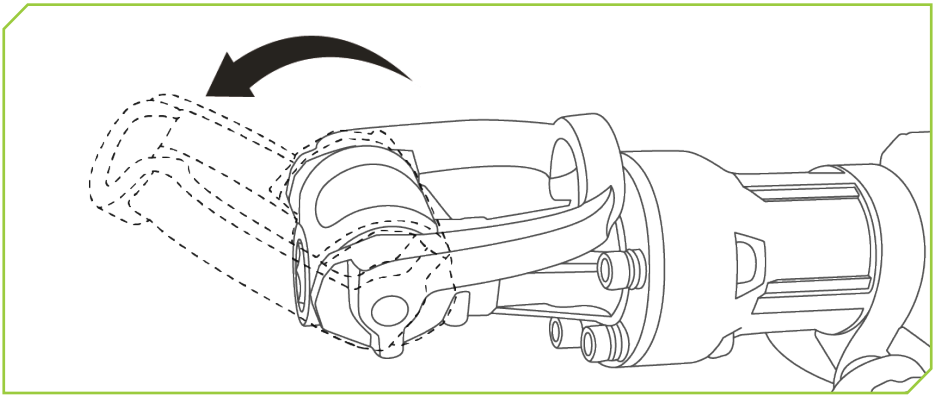

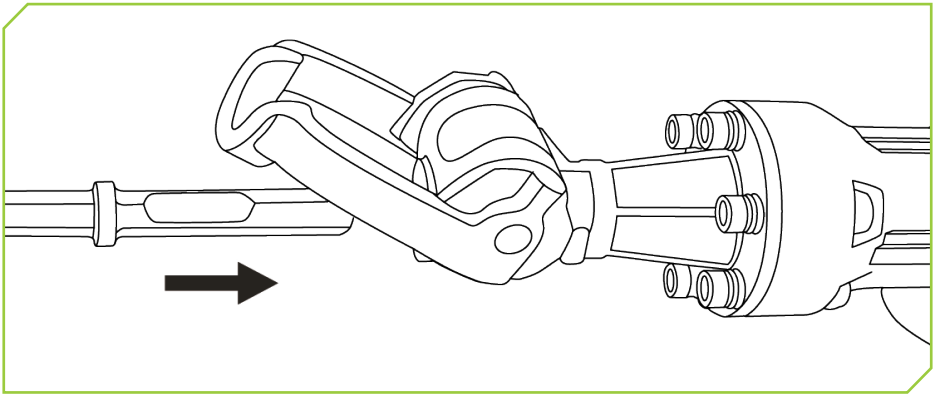

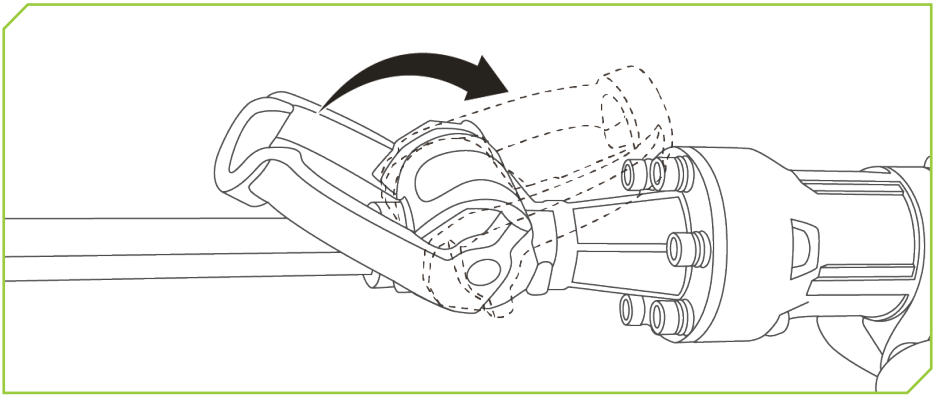

Montowanie dłuta z kołnierzem na trzpieniu:

1. Przesuń blokadę narzędzia do pozycji odblokowania (w kierunku przeciwnym do urządzenia).
2. Wsuń trzpień dłuta do uchwytu narzędzia.
3. Przesuń blokadę w kierunku trzpienia osprzętu, aby zablokować go w odpowiedniej pozycji.
4. Pociągnij za dłuto, aby sprawdzić, czy jest prawidłowo zablokowane.
5. Funkcja udaru wymaga, aby dłuto mogło poruszać się osiowo o kilka centymetrów po zablokowaniu w uchwycie.
6. Aby wyjąć dłuto, odciągnij blokadę i wyjmij dłuto z uchwytu narzędzia.

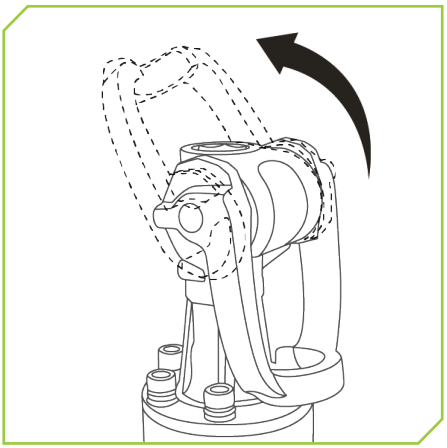

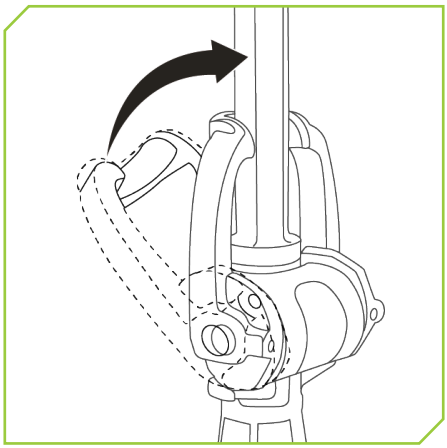

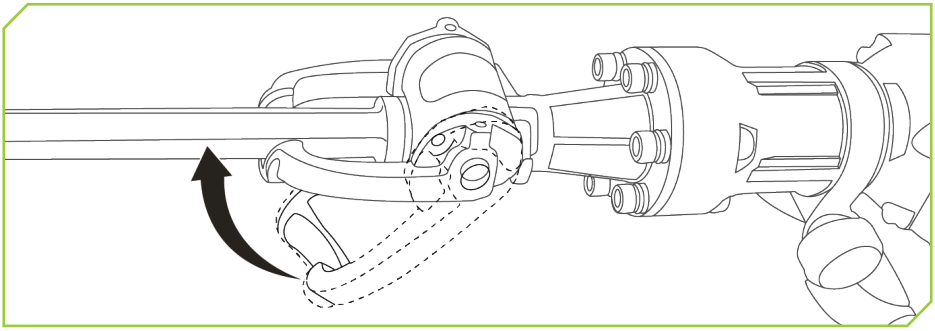

Włączanie / Wyłączanie

Przed przystąpieniem do pracy upewnij się, że urządzenie jest w pełni sprawne i nie widać na nim uszkodzeń. Tak samo należy postąpić z dłutami używanymi do pracy.

1. Włączanie: Naciśnij spust włącznika
2. praca ciągła: Naciśnij spust włącznika i zablokuj go blokadą włącznika.
3. Wyłączenie: Zwolnij spust włącznika.
4. Wyłączanie pracy ciągłej: Naciśnij ponownie spust włącznika i ponownie go zwolnij.

Po zakończonej pracy

1. Wyłącz urządzenie puszczając włącznik.
2. Poczekaj aż dłuto przestanie się poruszać.
3. Odłącz urządzenie od sieci elektrycznej.
4. Po zakończonej pracy dokładnie obejrzyj urządzenie oraz wszystkie akcesoria, szukając uszkodzeń. Jeżeli takie występują, należy oddać urządzenie do naprawy, a ewentualne uszkodzone akcesoria należy wymienić.

5. KONSERWACJA I PRZECHOWYWANIE

Narzędzie należy regularnie czyścić oraz sprawdzać pod kątem ewentualnych uszkodzeń

1. Nie wolno składować narzędzia blisko substancji łatwopalnych takich, jak benzyna, olej itp.
2. Nie wolno składować urządzenia w pobliżu silnych substancji chemicznych, gdyż te mogą negatywnie wpłynąć na stan urządzenia.
3. Należy sprawdzać również stan akcesoriów każdorazowo przed ponownym korzystaniem z urządzenia.
4. Regularnie usuwaj zanieczyszczenia, pył oraz pozostałości. Można użyć do tego pędzelka, innego przedmiotu z miękkim zakończeniem lub sprężonego powietrza i niewielkim ciśnieniu.
5. Zabrania się naprawiania urządzenia samemu. Uszkodzone narzędzie należy przesłać do serwisu lub oddać do naprawy wykwalifikowanemu specjaliście.
6. Po każdych 40 godzinach pracy należy dodać 15g oleju.
7. Należy wymieniać szczotki węglowe, gdy się zużyją.

6. SPECYFIKACJA TECHNICZNA

MODEL:	W28929
Silnik:	Szczotkowy
Moc:	1700 W
Napięcie	230 V / 50 Hz
Energia udaru:	70 J
Uderzenia na minutę:	2 000 ud. / min
Uchwyt:	HEX
Długość kabla:	3 m
Waga:	16.5 kg
Systyem redukcji wibracji:	Tak

Budowa:

1. Blokada dłuta w uchwycie
2. Pokrętło blokady rękojeści pomocniczej
3. Rękojeść pomocnicza
4. Blokada włącznika
5. Rękojeść
6. Włącznik
7. Otwór smarowniczy
8. Uchwyt narzędziowy

6. OCHRONA ŚRODOWISKA

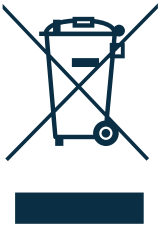

Tylko dla krajów UE

Zabrania się wyrzucania urządzeń elektrycznych na śmieci. Zgodnie z Dyrektywą Europejską 2012/19/UE o przeznaczonych na złomowanie elektronarzędziach i sprzęcie elektronicznym oraz jej konwersji na prawo krajowe, elektronarzędzia należy zbierać osobno i oddać do punktu zbiórki surowców wtórnych. Recykling, jako alternatywa wobec obowiązku zwrotu urządzenia: Alternatywnie do obowiązku zwrotu urządzenia elektrycznego po zakończeniu jego użytkowania, właściciel jest zobowiązany do współuczestnictwa w jego prawidłowej utylizacji. Wycofane z eksploatacji urządzenie można oddać również do punktu zbiórki surowców wtórnych, który przeprowadzi utylizację zgodnie z krajowymi przepisami o odpadach i wykorzystaniu surowców wtórnych. Nie dotyczy to osprzętu należącego do wyposażenia urządzenia i środków pomocniczych niezawierających elementów elektrycznych.

Wszelkie prawa zastrzeżone. Niniejsze opracowanie jest chronione prawem autorskim. Kopiowanie lub rozpowszechnianie Instrukcji Obsługi we fragmentach albo w całości bez zgody WUBER Sp. z o. o. zabronione!

7. WARUNKI GWARANCJI

Za powstałe w wyniku niewłaściwego użytkowania szkody lub zranienia odpowiedzialność ponosi użytkownik / właściciel, a nie producent.
Umowa gwarancyjna nie obowiązuje, gdy urządzenie było stosowane w zakładach rzemieślniczych, przemysłowych lub o podobnych działalności. Karta gwarancyjna jest zawsze dołączana do urządzenia razem z niniejszą instrukcją obsługi.

Producent gwarantuje wysoką jakość urządzenia i zobowiązuje się do usunięcia ewentualnych uszkodzeń spowodowanych wadami fabrycznymi, materiałowymi lub niewłaściwym montażem urządzenia.

Gwarancja obowiązuje jedynie w oparciu o normalne użytkowanie urządzenia. Rozpoczyna się od daty zakupu przez klienta i trwa 24 miesiące.

Prosimy o zrozumienie, że niektóre, niżej wymienione przypadki wykluczają uznanie ewentualnych usterek, jako podlegających naprawie w ramach gwarancji.

1. Wykorzystanie urządzenia niezgodnie z jego przeznaczeniem.
2. Nieprzestrzeganie wskazówek i zaleceń instrukcji obsługi.
3. Zaniedbanie wymaganej obsługi, konserwacji i naprawy.
4. Przeciążanie urządzenia poprzez długotrwałe przekraczanie górnych parametrów pracy urządzenia.
5. Użycie niewłaściwych narzędzi do obsługi urządzenia.
6. Wypadki, które doprowadziły do zniszczenia urządzenia.
7. Samowolne dokonywanie napraw oraz przeróbek urządzenia.
8. Uszkodzenia mechaniczne spowodowane niewłaściwym przechowywaniem.
9. Uszkodzenia spowodowane regulacją i naprawą dokonaną przez osoby do tego nie upoważnione.
10. Użycie nieoryginalnych części zamiennych i wyposażenia dodatkowego, jeżeli w wyniku ich użycia nastąpiło uszkodzenie urządzenia.
11. Normalne użycie elementów narzędzia takich jak: szczotki węglowe, uszczelki, łożyska, kabel zasilający itp.
12. Używanie urządzenia do wypożyczania w wypożyczalniach sprzętu.
13. W przypadku narzędzi pneumatycznych – stosowanie niefiltrowanego powietrza lub bez smarowania.
14. Urządzenie nie jest przeznaczone do użytku przemysłowego. Uszkodzenia wynikające z intensywnej eksploatacji w warunkach przemysłowych nie są objęte gwarancją.

Części zamienne, które podlegają zużyciu bądź zniszczeniu podczas użytkowania urządzenia, powinny być wymieniane we właściwym czasie. Elementy podlegające naturalnemu życiu w trakcie eksploatacji nie podlegają wymianie w ramach gwarancji.

W trosce o poprawę jakości swoich wyrobów oraz zadowolenia swoich klientów z ich użytkowania marka Wuber wciąż prowadzi prace nad udoskonaleniem swoich wyrobów. W związku z tym niektóre z elementów budowy, wyglądu oraz dane techniczne zakupionego urządzenia mogą się różnić od tych zamieszczonych w niniejszej instrukcji obsługi.

DEKLARACJA ZGODNOŚCI WE

EC Declaration of conformity

Numer deklaracji:
Number of declaration:
21/2026

Producent:
Manufacturer:
WUBER Sp. z o.o.
ul. Dąbrowskiego 81/73
35-040 Rzeszów, Polska

Deklarujemy, że urządzenie:
We declare on our own responsibility that our machine:

Nazwa:
Name:
Młot wyburzeniow

Marka:
Brand:
WUBER

Numer seryjny maszyny:
Machine serial number:
W28929

Wymieniony powyżej przedmiot niniejszej deklaracji zgodności UE jest zgodny z odnośnymi wymaganiami unijnego prawodawstwa harmonizacyjnego:

The object of the declaration described above is in conformity with the relevant Community harmonisation legislation:

- 2006/42/WE
- 2014/35/UE
- 2014/30/UE
- 2011/65/UE

Odwołania do odnośnych norm zharmonizowanych, które zastosowano, wraz z datą normy, lub do innych specyfikacji technicznych, wraz z datą specyfikacji, w odniesieniu do których deklarowana jest zgodność:

References to the relevant harmonised standards used or references to the specifications in relation to which conformity is declared:

- EN 62841-1:2015/AC:2015
- EN IEC 62841-2-6:2020/AC:2024-11
- EN IEC 55014-1:2021
- EN IEC 55014-2:2021
- EN ISO 12100:2010
- EN IEC 61000-3-2:2019/A1:2021
- EN IEC 61000-3-3:2013/A1:2019
- EN ISO 5349-1:2001

Dokumentacja została skompletowana przez:
Documentation was completed by:
Konrad Czekański
ul. Dąbrowskiego 81/73, 35-040 Rzeszów

Zmierzony poziom mocy akustycznej urządzenia według dyrektywy 2000/14/EC:
Measured sound power level of the device in accordance with Directive 2000/14/EC:
LwA: 104,5 +-5 dB(A)

Poziom ciśnienia akustycznego:
Measured sound power level of the device in accordance with Directive 2000/14/EC:
LpA: 95,2 +-5 dB (A)

Dokumentacja techniczno-konstrukcyjna dla opisywanej maszyny została przygotowana zgodnie z Załącznikiem VII, Częścią A dyrektywy 2006/42/WE oraz jest przechowywana pod wskazanym powyżej adresem. Na żądanie organów państwowych producent zobowiązuje się przekazać rzeczoną dokumentację techniczną elektronicznymi kanałami komunikacji. Maszyna obejmuje elementy mechaniczne, komponenty oraz urządzenia elektryczne wyprodukowane przez innych producentów, którzy są w posiadaniu dokumentacji technicznej dla wytworzonych elementów oraz wydali dla nich wymagane deklaracje zgodności lub włączenia

The technical and construction documentation for the described machine has been prepared in accordance with Annex VII, Part A directive 2006/42/EC and is kept at the address indicated above. At the request of state authorities, the manufacturer undertakes to provide the technical documentation in question via electronic communication channels. The machine includes mechanical elements, components and electrical devices manufactured by other manufacturers who are in possession of technical documentation for the manufactured elements and have issued the required declarations of conformity or incorporation for them.

Podpisano w imieniu:
Signed on behalf of:
Konrad Czekański
WUBER Sp. z o.o.
ul. Dąbrowskiego 81/73
35-040 Rzeszów

Rzeszów, 19.01.2026		**Konrad Czekański**
		Członek zarządu
Miejsce, data Place, date	Podpis osoby upoważnionej Signature of authorized person	Imię, nazwisko, stanowisko Name, surname, position

Notatki

FORMULARZ REKLAMACYJNY

Uzupełnij pola i podpisz dokument

Czesko sp.z o.o.
Inwestycyjna 3
35-001 Rzeszów
sklep@wubertools.com
telefon: **+48 722 232 332**

Numer faktury / paragonu

Miejscowość i data

Nazwa towaru / kod produktu

Ilość

Dane personalne / firmowe

Adres wysyłki

Numer kontaktowy

Adres e-mail

Opis usterki

Prosimy o szczegółowe opisanie problemu z urządzeniem, w tym objawów awarii oraz okoliczności jej wystąpienia.

WYBIERZ RODZAJ NAPRAWY

Zaznacz „X" przy jednej z opcji.

☐ **GWARANCYJNA** ☐ **ODPŁATNA***

*Klient otrzymuje wycenę naprawy przed jej realizacją.

Twój czytelny podpis i data

www.wubertools.com

Notatki

WUBER Sp. z o.o.
ul. Dąbrowskiego 81/73
35-040 Rzeszów

telefon: **+48 722 232 332**

www.**wubertools**.com