WÜBER®

# INSTRUKCJA
# OBSŁUGI

## Ręczna zamiatarka do liści
## W42671




Instrukcja
oryginalna
**(PL-2026)**

www.**wubertools**.com

## Gratulujemy zakupu niniejszego urządzenia!

Przed uruchomieniem przeczytaj instrukcję obsługi
i przechowuj ją w bezpiecznym miejscu!
Instrukcja zawiera ważne informacje o bezpieczeństwie,
montażu i konserwacji.

## 1. Wstęp do instrukcji obsługi

Instrukcja ma ułatwić zapoznanie się z urządzeniem i możliwościami jego zastosowań. Instrukcja zawiera ważne wskazówki dotyczące bezpiecznej, prawidłowej i ekonomicznej eksploatacji urządzenia, pozwalające uniknąć zagrożeń, ograniczyć naprawy i awarie oraz zwiększyć niezawodność i żywotność urządzenia. Instrukcję należy przechowywać w miejscu pracy urządzenia.

Każda osoba odpowiedzialna za obsługę, konserwację i transport urządzenia zobowiązana jest zapoznać się z niniejszą instrukcją oraz przestrzegać opisanych w niej zasad.

Oprócz instrukcji obsługi oraz przepisów BHP obowiązujących w kraju użytkownika i miejscu pracy urządzenia, należy również przestrzegać uznanych zasad bezpiecznej i fachowej pracy oraz przepisów BHP wydanych przez specjalistyczne stowarzyszenia.

**UWAGA!**
Poznaj swój sprzęt: Przed rozpoczęciem pracy z urządzeniem zapoznaj się dokładnie z wszystkimi jego elementami. Przećwicz sposób pracy z urządzeniem i poproś doświadczonego użytkownika lub specjalistę o wyjaśnienie funkcji i sposobu działania urządzenia oraz technik pracy. Upewnij się, że w razie nagłej potrzeby możesz natychmiast wyłączyć urządzenie. Nieprawidłowe użytkowanie urządzenia może prowadzić do ciężkich zranień.

**UWAGA!**
Użytkowanie urządzenia w sposób niezgodny z zawartymi w instrukcji informacjami, grozi ryzykiem uszkodzenia ciała.

**UWAGA!**
Wszystkie ilustracje zawarte w niniejszej instrukcji są jedynie poglądowe i mogą różnić się od rzeczywistego wyglądu produktu.

## 2. Opis symboli



Przed użyciem urządzenia dokładnie zapoznaj się z instrukcją obsługi oraz zaleceniami bezpieczeństwa. Zachowaj instrukcję obsługi.



Zaleca się stosowanie środków ochrony wzroku.



Zaleca się stosowanie środków ochrony słuchu.



Zaleca się stosowanie rękawic ochronnych.



Zaleca się stosowanie pełnego obuwia roboczego antypoślizgowego.



Chronić przed wilgocią i deszczem.



**UWAGA!**
Zachowaj szczególną ostrożność.



Uważaj na wyrzucane przedmioty. Trzymaj osoby postronne z dala.



Zachowaj odpowiednią odległość od osób, zwierząt i przedmiotów podczas pracy.




Nie używaj zamiatarki na gałęziach lub kamieniach. Staraj się na to uważać, aby nie uszkodzić urządzenia.



Aby chronić zasoby naturalne, poddaj recyklingowi lub zutylizuj produkt w odpowiedni sposób.

## 3. Ogólne zasady bezpieczeństwa

### Miejsce pracy

- Miejsce pracy powinno być czyste i dobrze oświetlone. Zacienione lub ciemne miejsca pracy znacznie zwiększają możliwość wystąpienia urazu.
- **NIE WOLNO** używać narzędzia w miejscach łatwopalnych lub tam, gdzie istnieje zagrożenie wybuchem.
- Dzieci i zwierzęta powinny znajdować się w bezpiecznej odległości od operatora narzędzia.
- Usuń wszystkie przedmioty, które mogą powodować potknięcia lub przeszkadzać w pracy.
- Pracuj na suchej, stabilnej powierzchni, aby zminimalizować ryzyko poślizgnięcia się.
- Zapewnij odpowiednią wentylację w miejscu pracy, zwłaszcza przy używaniu narzędzi generujących pyły, spaliny lub opary.
- Nie używaj narzędzi elektrycznych w wilgotnym otoczeniu, chyba że narzędzie zostało zaprojektowane do takich warunków.

### Bezpieczeństwo osób

- Podczas pracy z narzędziem zachowaj czujność, obserwuj to, co robisz i kieruj się zdrowym rozsądkiem. Nie używaj urządzenia, gdy jesteś zmęczony lub znajdujesz się pod wpływem leków, alkoholu lub innych środków odurzających. Chwila nieuwagi podczas pracy z urządzeniem może doprowadzić do poważnych obrażeń ciała.
- Unikaj przypadkowego włączenia. Przed włożeniem wtyczki do gniazdka należy upewnić się, że przycisk zasilający jest wyłączony.
- Załóż właściwe ubranie. Unikaj luźnych ubrań oraz biżuterii. Związ lub schowaj długie włosy. Nie zbliżaj włosów, ubrań ani rękawic do ruchomych części narzędzia, gdyż mogą się wkręcić w urządzenie.
- Przed włączeniem elektronarzędzia należy usunąć narzędzia nastawcze oraz klucze, gdyż pozostawione w ruchomej części narzędzia mogą spowodować obrażenia ciała.
- Należy stosować środki ochrony osobistej. W zależności od sytuacji należy nosić okulary ochronne, maskę przeciwpyłową, obuwie z podeszwami antypoślizgowymi kask ochronny lub środki ochrony słuchu, w zależności od tego, czego potrzebuje narzędzie.
- Unikaj nienaturalnych pozycji ciała podczas pracy. Należy odpowiednio dostosować swoje ułożenie, by stać pewnie i stabilnie.
- Uchwyty narzędzia muszą być suche, czyste, wolne od olejów i smarów. Śliskie uchwyty grożą utratą kontroli nad narządziem co niesie ryzyko wypadku.

## Bezpieczeństwo elektryczne

- Unikać kontaktu ciała z uziemionymi przedmiotami, takimi jak rury, grzejniki, barierki lub lodówki. W przypadku uziemienia ciała istnieje podwyższone ryzyko porażenia prądem.
- Nie napinać kabla zasilającego zbyt mocno. Nigdy nie wolno za pomocą przewodu elektrycznego przenosić ani wyciągać wtyczki urządzenia z gniazdka. Kabel zasilający należy trzymać z dala od źródeł ciepła, oleju, ostrych krawędzi. W przypadku wykrycia uszkodzenia na kablu, należy go natychmiast wymienić. Stosowanie uszkodzonego kabla znacznie zwiększa ryzyko porażenia prądem.
- Podczas pracy na zewnątrz należy stosować przedłużacz zewnętrzny z oznaczeniem „W-A" lub „W".
- Nigdy nie używaj narzędzi elektrycznych w wilgotnych warunkach, chyba że są one zaprojektowane do pracy w takich środowiskach.
- Upewnij się, że narzędzie jest zasilane odpowiednim napięciem zgodnym z jego specyfikacją techniczną.
- Nie używaj narzędzi z uszkodzonym przewodem zasilającym, wtyczką lub obudową. Uszkodzenia mogą prowadzić do porażenia prądem.
- Zawsze odłączaj narzędzie od zasilania, trzymając za wtyczkę, a nie za przewód.
- Podczas każdej przerwy w pracy odłączaj narzędzie od zasilania, aby uniknąć przypadkowego uruchomienia.

## Bezpieczeństwo pracy z akumulatorami

- Należy używać wyłącznie ładowarki dostarczanej przez producenta. Ładowarka jest przeznaczona dla danego typu akumulatora, zapewniając bezpieczne ładowanie. Korzystanie z innego rodzaju ładowarek może doprowadzić do zniszczenia akumulatora oraz stanowi ryzyko powstania pożaru.
- Urządzenie należy używać wyłącznie z przeznaczonymi do niego akumulatorami. Wykorzystanie innych akumulatorów może wiązać się z ryzykiem uszkodzeń ciała lub powstania pożaru.
- Jeżeli akumulator nie jest używany, należy trzymać go z dala od metalowych przedmiotów, takich jak spinacze do papieru, klucze, monety, gwoździe, śruby itp., które mogą spowodować zwarcie między stykami akumulatora. Tego typu zwarcie może doprowadzić do pożaru lub poparzenie osoby będącej w otoczeniu akumulatora.
- Jeżeli z akumulatora wycieka elektrolit, należy unikać kontaktu z nim, gdyż może on spowodować podrażnienia lub poparzenia. Gdy dojdzie do kontaktu z substancją, należy natychmiastowo przemyć miejsce pobrudzenia elektrolitem. W przypadku kontaktu cieczy z oczami, należy niezwłocznie wezwać pomoc medyczną.

- Pod żadnym pozorem nie wolno rozdzielać ogniw akumulatorowych. Akumulator należy chronić przed bezpośrednim słońcem, działaniem wysokich temperatur, wilgocią, wodą oraz ogniem. Kontakt z wyżej wymienionymi czynnikami może doprowadzić do zwarcia lub wybuchu.
- Nie wolno korzystać z urządzenia w trakcie deszczu lub w otoczeniu wody, gdyż może dojść do zwarcia oraz porażenia prądem.
- Nie dotykaj ładowarki ani baterii mokrymi rękami.

## Bezpieczeństwo pracy z narzędziami spalinowymi

- Nie włączać urządzenia w potencjalnie wybuchowym otoczeniu, np. w pobliżu łatwopalnych cieczy lub gazów, albo przy zapyleniu. Takie narzędzie jak np. piła łańcuchowa może wytworzyć iskry, które mogą powodować zapłon pyłu lub oparów.
- Unikać otwierania pokrywy silnika.
- Nigdy nie należy pracować samemu. W pobliżu zawsze musi się ktoś znajdować na wypadek sytuacji awaryjnej.
- W miejscu pracy powinna znajdować się apteczka na wypadek skaleczenia.
- Nigdy nie używaj urządzeń spalinowych w zamkniętych lub słabo wentylowanych pomieszczeniach. Wydzielane spaliny zawierają tlenek węgla, który jest bezwonny i śmiertelnie niebezpieczny.
- Tankuj urządzenie wyłącznie paliwem zgodnym ze specyfikacją producenta. Nigdy nie mieszaj różnych typów paliw lub olejów.
- Upewnij się, że urządzenie jest wyłączone i schłodzone przed uzupełnianiem paliwa, aby zapobiec ryzyku zapłonu.
- Przechowuj paliwo w odpowiednich, szczelnych i oznakowanych pojemnikach z dala od źródeł ciepła, otwartego ognia oraz urządzeń iskrzących.
- Sprawdź szczelność zbiornika paliwa i układu zasilania przed każdym użyciem. W przypadku wycieku nie uruchamiaj urządzenia.
- Unikaj dotykania gorących elementów, takich jak tłumik, cylinder czy silnik. Po pracy odczekaj, aż urządzenie ostygnie przed transportem lub przechowywaniem.
- Uruchamiaj urządzenie na stabilnym podłożu, trzymając je pewnie w odpowiedniej pozycji zgodnie z instrukcją producenta.
- Regularnie usuwaj nagromadzone zabrudzenia, takie jak trawa, olej czy resztki paliwa, które mogą powodować przegrzewanie się urządzenia lub stanowić zagrożenie pożarowe.
- Ogranicz czas pracy urządzeniem, aby uniknąć nadmiernego narażenia na wibracje, które mogą prowadzić do zmęczenia lub urazów dłoni i ramion.

## Bezpieczeństwo pracy z urządzeniem

- Używaj urządzenia wyłącznie zgodnie z jego przeznaczeniem.
- Nie używaj urządzenia do zbierania gorącego popiołu, żarzących się materiałów ani niedopałków papierosów.
- Nie zbieraj materiałów łatwopalnych, wybuchowych ani substancji chemicznych.
- Przed każdym użyciem sprawdź stan techniczny urządzenia. Nie używaj urządzenia, jeśli jest uszkodzone lub posiada poluzowane elementy.
- Podczas pracy nie zbliżaj dłoni, stóp ani luźnej odzieży do obracających się szczotek.
- Podczas użytkowania trzymaj dzieci, osoby postronne i zwierzęta z dala od urządzenia. Minimalna bezpieczna odległość wynosi 5 m.
- Nie zbieraj kamieni, gałęzi, drutu, linek, przewodów ani innych twardych lub długich przedmiotów, które mogłyby uszkodzić szczotki lub zablokować mechanizm urządzenia.
- Nie przeciążaj urządzenia poprzez zbieranie zbyt dużej ilości zanieczyszczeń jednocześnie lub przedmiotów o dużych rozmiarach i masie.
- Zachowaj ostrożność, aby uniknąć poślizgnięcia się lub upadku, szczególnie podczas pracy na mokrej nawierzchni.
- Przed rozpoczęciem pracy sprawdź teren, na którym urządzenie będzie używane, i usuń wszelkie przedmioty, które mogłyby zostać pochwycone i wyrzucone przez urządzenie.
- Stosuj środki ochrony indywidualnej. Noś odpowiednie obuwie ochronne, długie spodnie, rękawice oraz okulary ochronne.
- Zawsze używaj okularów ochronnych lub innego zabezpieczenia oczu podczas pracy oraz podczas wykonywania regulacji lub napraw.
- Podczas przejeżdżania przez żwirowe podjazdy, chodniki lub drogi zachowaj szczególną ostrożność.
- Po opróżnieniu pojemnika na zanieczyszczenia upewnij się, że jest on prawidłowo zamocowany.
- Zawsze pracuj, pchając urządzenie przed sobą. Maksymalny dopuszczalny kąt nachylenia wynosi 30°.
- Zachowaj szczególną ostrożność podczas zmiany kierunku na pochyłościach oraz podczas ciągnięcia urządzenia w swoją stronę.

## 4. Przygotowanie do użytku

Ręczna zamiatarka ogrodowa przeznaczona do szybkiego i wygodnego zbierania liści. Zapewnia wydajne sprzątanie bez użycia silnika, paliwa ani zasilania elektrycznego. Lekka konstrukcja i duża szerokość robocza zapewniają wygodną i wydajną pracę.

Urządzenie przeznaczone jest do użytku przydomowego oraz amatorskich prac porządkowych. Nie jest przeznaczone do intensywnej, ciągłej eksploatacji profesjonalnej ani do zastosowań przemysłowych.

### Elementy zestawu



1. Korpus
2. Dolna część uchwytu
3. Osłona boczna
   3L - Lewa osłona
   3R - Prawa osłon
4. Górna część uchwytu
5. Śruba z łbem soczewkowym M6×40
6. Pokrętło gwiazdowe uchwytu
7. Śruba z łbem soczewkowym M6×50
8. Górna rama worka
9. Dolna rama worka
10. Wsporniki uchwytu do przenoszenia
11. Worek na zanieczyszczenia
12. Drążek do przenoszenia
13. Wkręt ST4.2×25
14. Wkręt ST4.2×12
15. Uchwyt ścienny do przechowywania

## Montaż uchwytu

1. Wyjmij korpus urządzenia z opakowania.
2. Nasuń dolną część uchwytu na wystający kołek montażowy, dopasowując otwór uchwytu do kołka.

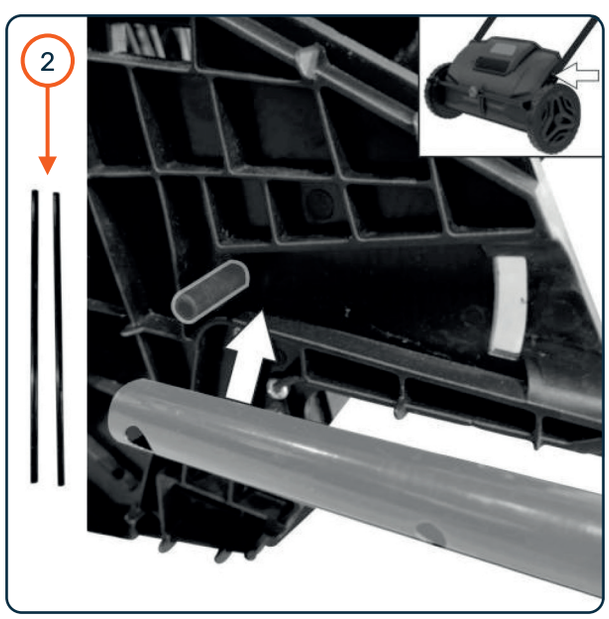


3. Upewnij się, że dolna część uchwytu została prawidłowo osadzona na kołku montażowym.
4. Zamontuj lewą i prawą osłonę uchwytu.



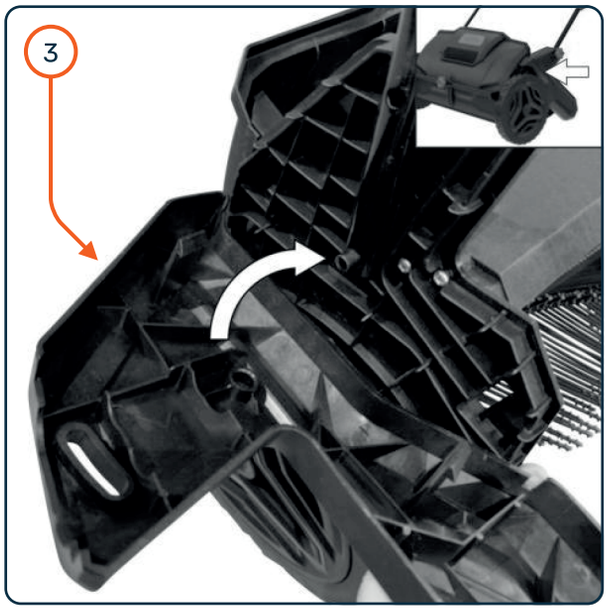


5. Dociśnij osłony do momentu zatrzaśnięcia.
6. Wyrównaj otwory w osłonie i uchwycie, a następnie włóż przez nie śrubę. Czynność wykonaj po obu stronach urządzenia.



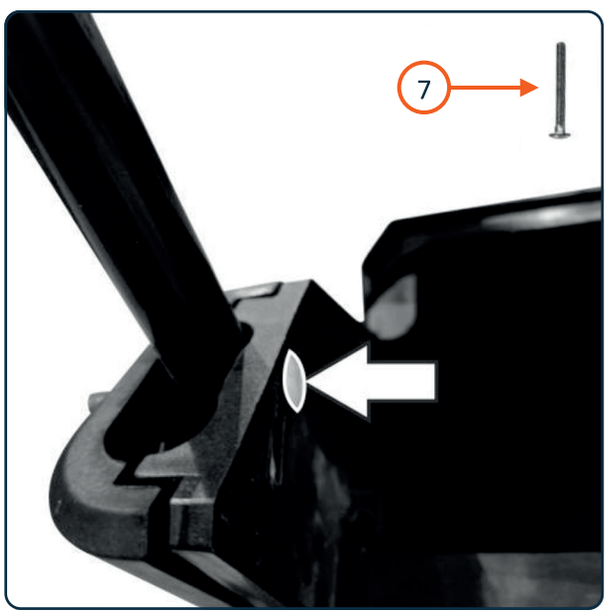


7. Nakręć pokrętło gwiazdowe na śrubę i dokręć je ręcznie. Czynność wykonaj po obu stronach urządzenia.
8. Przyłóż górną część uchwytu do dolnej części uchwytu, wyrównaj otwory montażowe, a następnie połącz oba elementy za pomocą śrub z łbem soczewkowym M6×40 i pokręteł gwiazdowych.

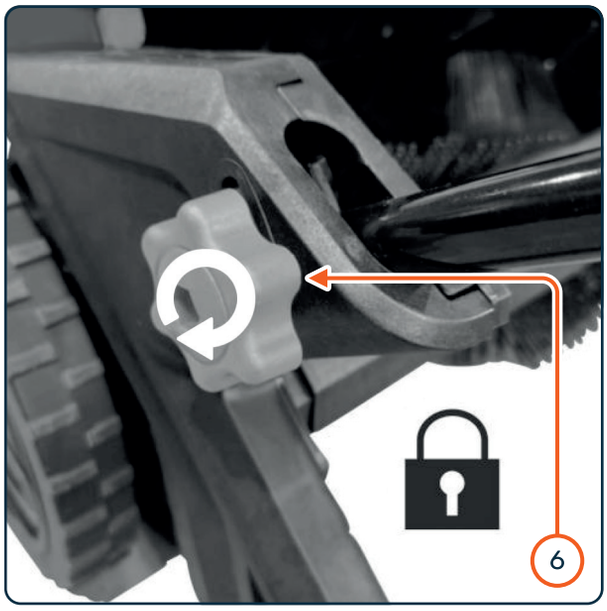


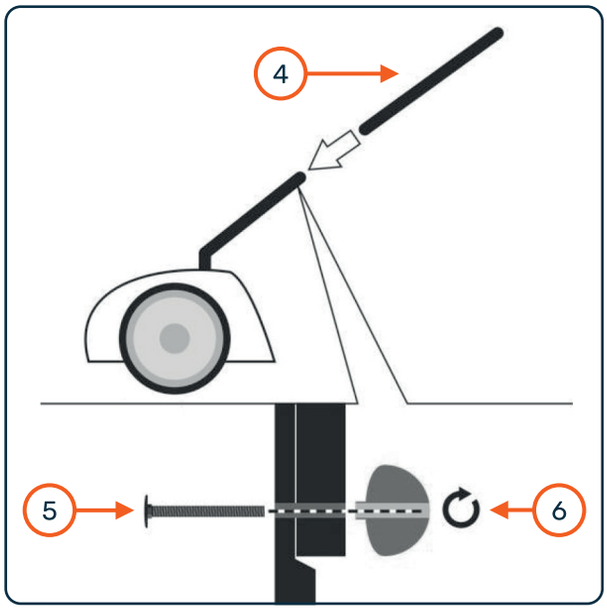


## Regulacja uchwytu

1. Aby opuścić uchwyt, poluzuj pokrętła gwiazdowe, ustaw uchwyt w żądanym położeniu, a następnie ponownie dokręć pokrętła gwiazdowe, aby go unieruchomić.
2. Aby podnieść uchwyt, poluzuj pokrętła gwiazdowe, ustaw uchwyt w żądanym położeniu, a następnie ponownie dokręć pokrętła gwiazdowe, aby go unieruchomić.

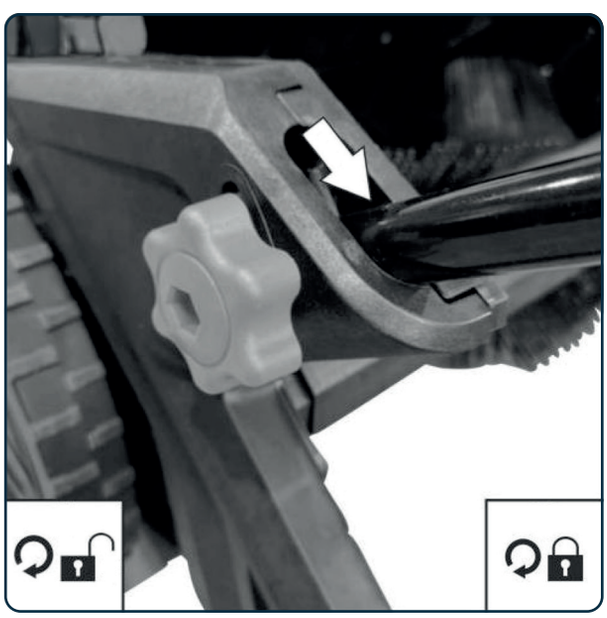

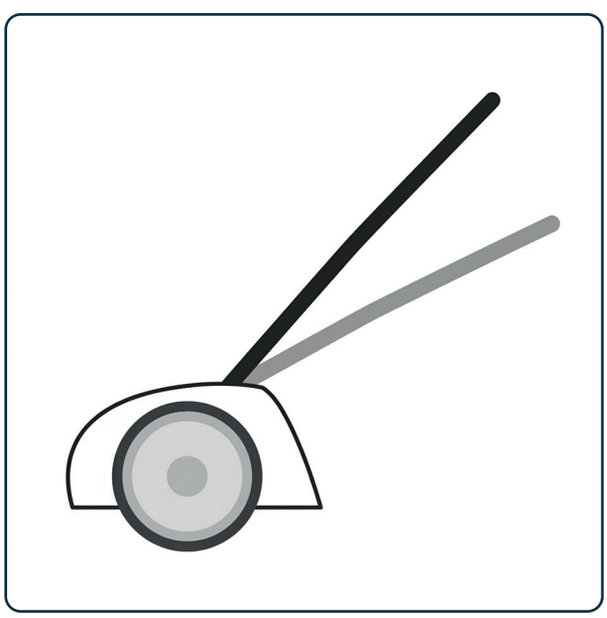

## Montaż worka zbierającego

1. Umieść uchwyt do przenoszenia w spornikach, a następnie przymocuj go za pomocą dwóch wkrętów ST4.2×25. Tę samą czynność wykonaj po przeciwnej stronie.
2. Sprawdź, czy uchwyt do przenoszenia jest prawidłowo zamocowany po obu stronach.

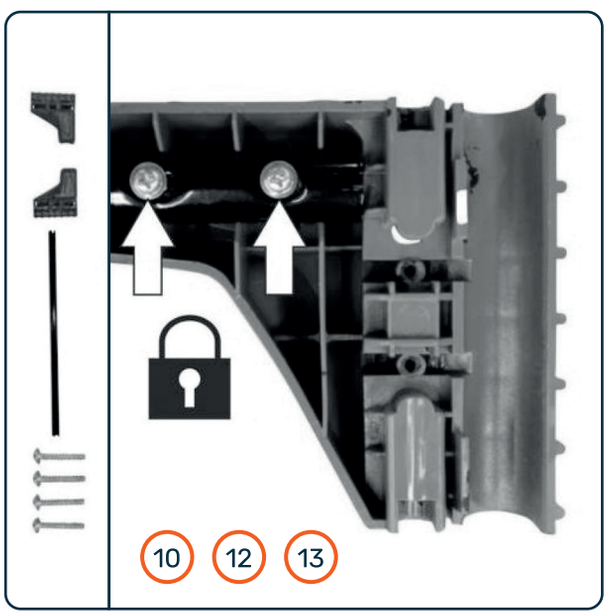




3. Wsuń górną i dolną ramę worka w prowadnice wcześniej zmontowanego stelaża zgodnie z kierunkiem pokazanym na rysunku.
4. Sprawdź, czy górna i dolna rama worka zostały całkowicie wsunięte w prowadnice i są prawidłowo osadzone.

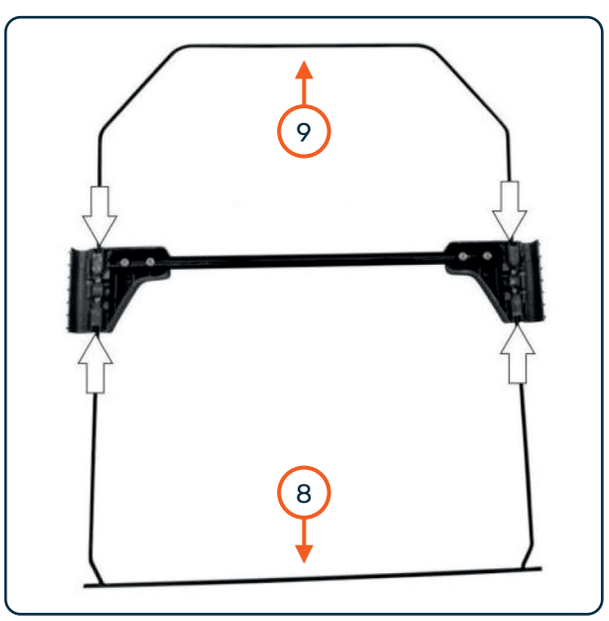


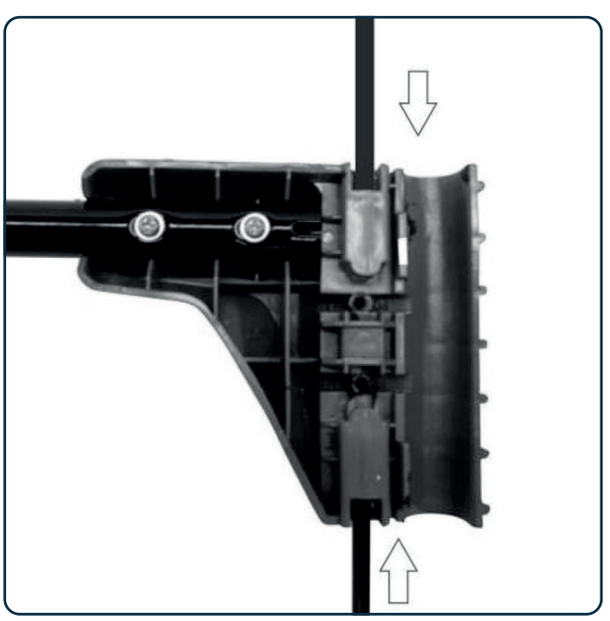

5. Sprawdź, czy otwory montażowe górnego i dolnego stelaża pokrywają się z otworami w sporniku. Następnie skręć oba elementy za pomocą wkrętów ST4.2×12. Czynność wykonaj po obu stronach.

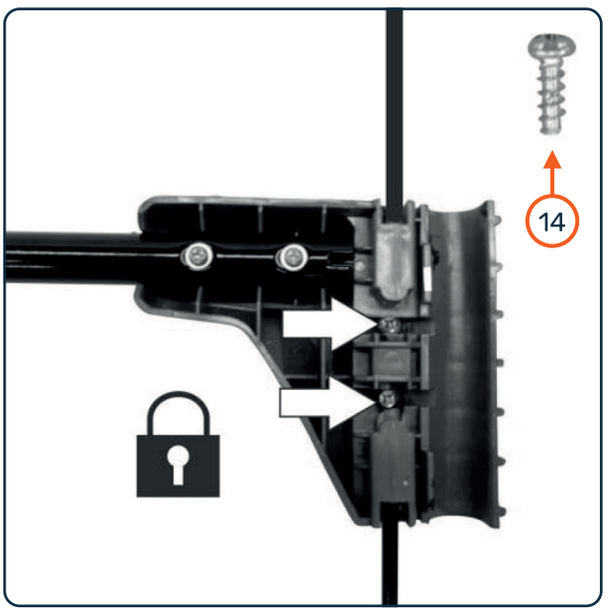


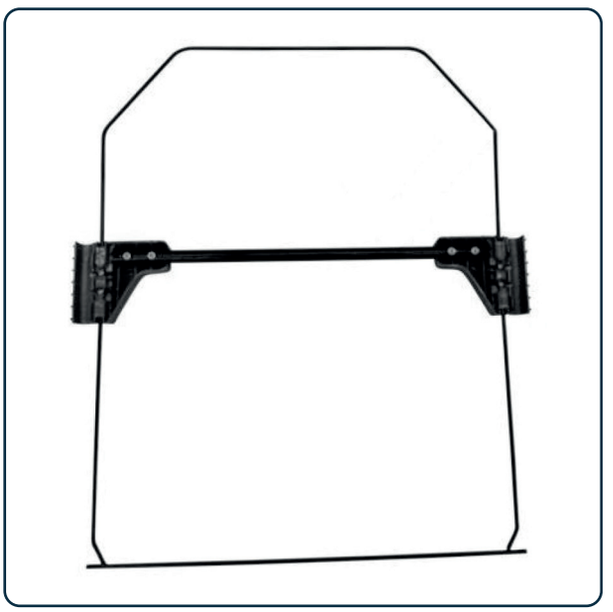

6. Naciągnij worek na stelaż i zaczep jego krawędzie o ramę, zgodnie z rysunkiem.

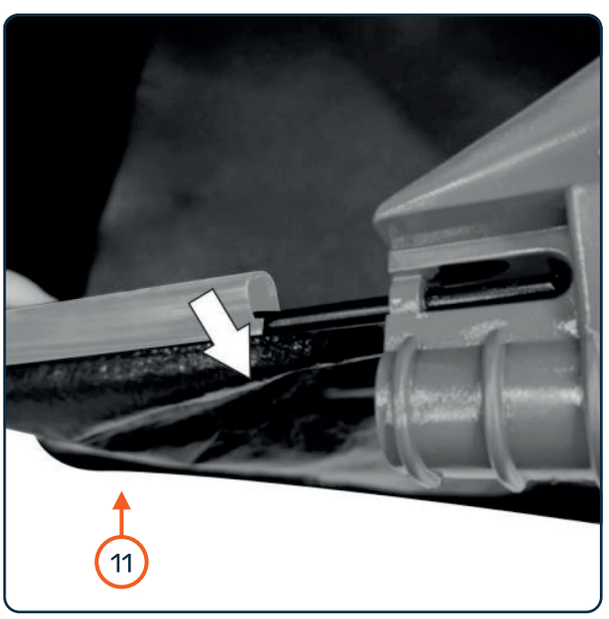




## Montaż pojemnika

1. Zamocuj dolną część stelaża worka do korpusu urządzenia.
2. Dociśnij górną część stelaża worka do rur uchwytu, aż zatrzaśnie się we właściwym położeniu.



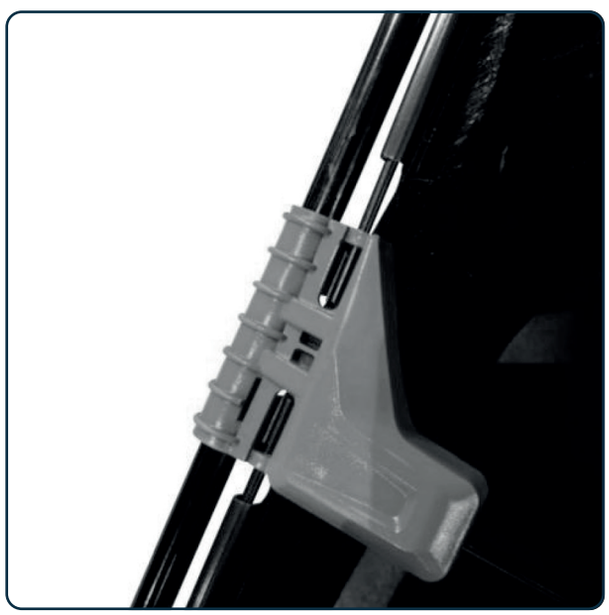

## Regulacja wysokości szczotki

Centralna regulacja wysokości szczotek umożliwia ustawienie ich położenia w zakresie od 0 do 40 mm.

1. Poluzuj śrubę regulacji wysokości.
2. Ustaw szczotkę w żądanej pozycji.
3. Dokręć śrubę regulacji wysokości.



## Montaż uchwytu ściennego

Uchwyt ścienny należy zamocować do stabilnego podłoża za pomocą dwóch wkrętów.

- **Montaż do ściany drewnianej:** przymocuj uchwyt bezpośrednio do drewnianego podłoża, upewniając się, że miejsce montażu zapewnia odpowiednią nośność do utrzymania ciężaru urządzenia.
- **Montaż do ściany murowanej lub betonowej:** zamocuj uchwyt za pomocą dwóch wkrętów oraz odpowiednio dobranych kołków rozporowych.

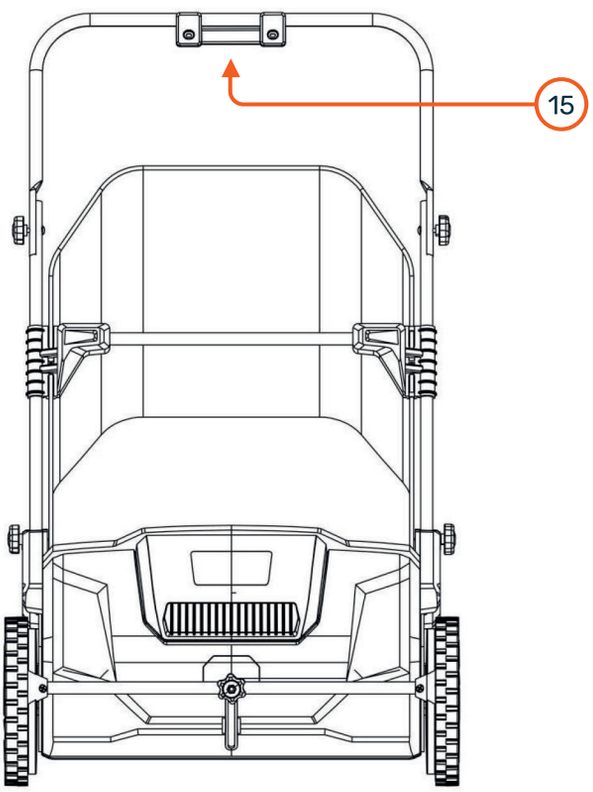


**UWAGA!**
Po zamontowaniu uchwytu sprawdź, czy jest on stabilnie przymocowany i umożliwia bezpieczne zawieszenie urządzenia.

## 5. Praca z urządzeniem

- Podczas pracy zawsze używaj okularów ochronnych oraz odpowiedniego obuwia ochronnego.
- Zachowaj bezpieczną odległość od osób postronnych podczas użytkowania urządzenia.
- Przed rozpoczęciem pracy usuń z czyszczonego obszaru duże gałęzie, kamienie oraz inne przedmioty, które mogłyby uszkodzić urządzenie lub zablokować szczotki.
- Prowadź urządzenie spokojnym, równomiernym krokiem, pchając je przed sobą, aby szczotki skutecznie zbierały liście.
- Kontroluj stopień napełnienia worka na zanieczyszczenia. W razie potrzeby wyjmij go i opróżnij przed kontynuowaniem pracy.
- Nie używaj urządzenia podczas opadów.





## 6. Czyszczenie i przechowywanie

### Czyszczenie

- Po każdym użyciu usuń z urządzenia liście, kurz oraz inne zanieczyszczenia.
- Do czyszczenia elementów z tworzyw sztucznych używaj miękkiej, wilgotnej ściereczki.
- Nie używaj do czyszczenia benzyny, rozpuszczalników ani innych agresywnych środków chemicznych, ponieważ mogą one uszkodzić elementy z tworzyw sztucznych.
- Nie czyść urządzenia myjką wysokociśnieniową ani silnym strumieniem wody.
- Regularnie sprawdzaj stan szczotek. W razie nagromadzenia zanieczyszczeń oczyść je za pomocą szczotki lub delikatnego strumienia wody.
- Jeżeli szczotki obracają się z oporem lub nie obracają się prawidłowo, oczyść i nasmaruj łożyska szczotek.
- Przed odłożeniem urządzenia do przechowywania upewnij się, że jest ono czyste i całkowicie suche.

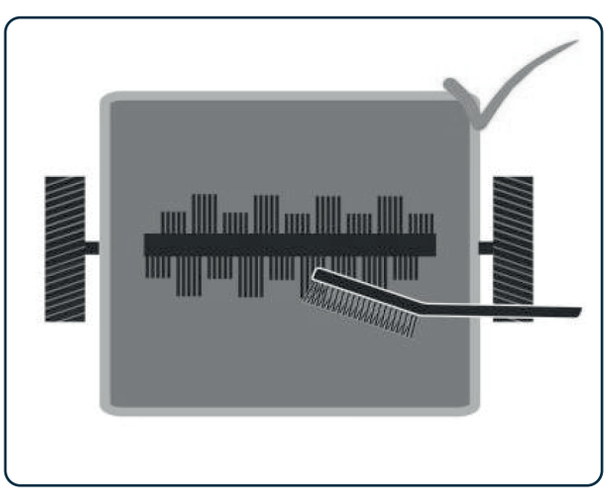

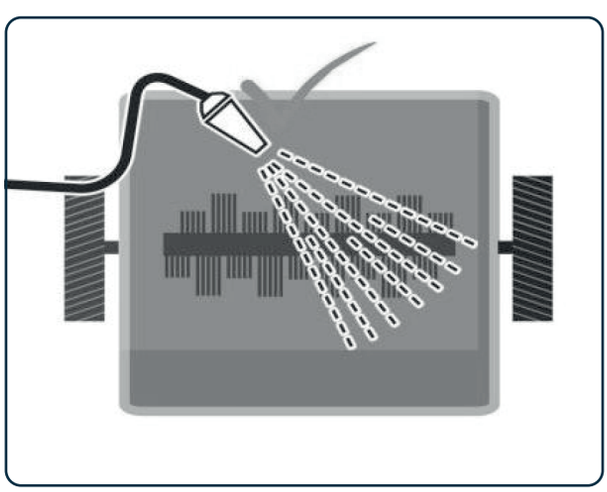

### Przechowywanie

- Przed dłuższym przechowywaniem dokładnie wyczyść urządzenie i przechowuj je w miejscu niedostępnym dla osób nieupoważnionych.
- Opróżnij worek na zanieczyszczenia.
- Za pomocą regulacji wysokości unieś szczotki, aby odciążyć ich włosie podczas przechowywania.
- Przechowuj urządzenie w suchym miejscu.

## 7. Specyfikacja techniczna

| Model | W42671 |
|---|---|
| Szerokość robocza: | 53 cm |
| Pojemność worka na zanieczyszczenia: | 100L |
| Szczotka: | Potrójna |
| Średnica kół: | 25 cm |
| Napęd: | Ręczny |
| Regulacja uchwytu: | 2-stopniowa regulacja kąta |
| Regulacja wysokości szczotek: | 0-40 mm |
| Masa netto / brutto: | 6.4 / 7.95 kg |

# Budowa

1. Uchwyt
2. Pokrętło mocujące górne
3. Drążek do przenoszenia
4. Worek na zanieczyszczenia
5. Pokrętło regulacji wysokości uchwytu
6. Koła
7. Obudowa
8. Drążek regulacyjny wysokości szczotki.



## 8. Ochrona środowiska



**Aby chronić zasoby naturalne, poddaj recyklingowi lub zutylizuj produkt w odpowiedni sposób.**

**Tylko dla krajów UE**
Zabrania się wyrzucania urządzeń elektrycznych na śmieci. Zgodnie z Dyrektywą Europejską 2012/19/UE o przeznaczonych na złomowanie elektronarzędziach i sprzęcie elektronicznym oraz jej konwersji na prawo krajowe, elektronarzędzia należy zbierać osobno i oddać do punktu zbiórki surowców wtórnych. Recykling, jako alternatywa wobec obowiązku zwrotu urządzenia: Alternatywnie do obowiązku zwrotu urządzenia elektrycznego po zakończeniu jego użytkowania, właściciel jest zobowiązany do współuczestnictwa w jego prawidłowej utylizacji. Wycofane z eksploatacji urządzenie można oddać również do punktu zbiórki surowców wtórnych, który przeprowadzi utylizację zgodnie z krajowymi przepisami o odpadach i wykorzystaniu surowców wtórnych. Nie dotyczy to osprzętu należącego do wyposażenia urządzenia i środków pomocniczych niezawierających elementów elektrycznych.

**Wszelkie prawa zastrzeżone.** Niniejsze opracowanie jest chronione prawem autorskim. Kopiowanie lub rozpowszechnianie Instrukcji Obsługi we fragmentach albo w całości bez zgody WUBER Sp. z o. o. zabronione!

## 9. Warunki gwarancji

Za powstałe w wyniku niewłaściwego użytkowania szkody lub zranienia odpowiedzialność ponosi użytkownik / właściciel, a nie producent.
Umowa gwarancyjna nie obowiązuje, gdy urządzenie było stosowane w zakładach rzemieślniczych, przemysłowych lub o podobnych działalności. Karta gwarancyjna jest zawsze dołączana do urządzenia razem z niniejszą instrukcją obsługi.

Producent gwarantuje wysoką jakość urządzenia i zobowiązuje się do usunięcia ewentualnych uszkodzeń spowodowanych wadami fabrycznymi, materiałowymi lub niewłaściwym montażem urządzenia.

Gwarancja obowiązuje jedynie w oparciu o normalne użytkowanie urządzenia. Rozpoczyna się od daty zakupu przez klienta i trwa 24 miesiące.

Prosimy o zrozumienie, że niektóre, niżej wymienione przypadki wykluczają uznanie ewentualnych usterek, jako podlegających naprawie w ramach gwarancji.

1. Wykorzystanie urządzenia niezgodnie z jego przeznaczeniem.
2. Nieprzestrzeganie wskazówek i zaleceń instrukcji obsługi.
3. Zaniedbanie wymaganej obsługi, konserwacji i naprawy.
4. Przeciążanie urządzenia poprzez długotrwałe przekraczanie górnych parametrów pracy urządzenia.
5. Użycie niewłaściwych narzędzi do obsługi urządzenia.
6. Wypadki, które doprowadziły do zniszczenia urządzenia.
7. Samowolne dokonywanie napraw oraz przeróbek urządzenia.
8. Uszkodzenia mechaniczne spowodowane niewłaściwym przechowywaniem.
9. Uszkodzenia spowodowane regulacją i naprawą dokonaną przez osoby do tego nie upoważnione.
10. Użycie nieoryginalnych części zamiennych i wyposażenia dodatkowego, jeżeli w wyniku ich użycia nastąpiło uszkodzenie urządzenia.
11. Normalne użycie elementów narzędzia takich jak: szczotki węglowe, uszczelki, łożyska, kabel zasilający itp.
12. Używanie urządzenia do wypożyczania w wypożyczalniach sprzętu.
13. W przypadku narzędzi pneumatycznych – stosowanie niefiltrowanego powietrza lub bez smarowania.
14. Urządzenie nie jest przeznaczone do użytku przemysłowego. Uszkodzenia wynikające z intensywnej eksploatacji w warunkach przemysłowych nie są objęte gwarancją.

Części zamienne, które podlegają zużyciu bądź zniszczeniu podczas użytkowania urządzenia, powinny być wymieniane we właściwym czasie. Elementy podlegające naturalnemu życiu w trakcie eksploatacji nie podlegają wymianie w ramach gwarancji.

W trosce o poprawę jakości swoich wyrobów oraz zadowolenia swoich klientów z ich użytkowania marka Wuber wciąż prowadzi prace nad udoskonaleniem swoich wyrobów. W związku z tym niektóre z elementów budowy, wyglądu oraz dane techniczne zakupionego urządzenia mogą się różnić od tych zamieszczonych w niniejszej instrukcji obsługi.

## Notatki

WÜBER®

# FORMULARZ REKLAMACYJNY

UZUPEŁNIJ POLA I PODPISZ DOKUMENT

**Czesko sp. z o.o.**
Inwestycyjna 3
35-001 Rzeszów
sklep@wubertools.com
tel. 722 232 377
**wubertools**.com

Numer faktury / paragonu

Miejscowość i data

Nazwa towaru / kod produktu

Ilość

Dane personalne / firmowe

Adres wysyłki

Numer kontaktowy

Adres e-mail

Opis usterki

Prosimy o szczegółowe opisanie problemu z urządzeniem, w tym objawów awarii oraz okoliczności jej wystąpienia.

**WYBIERZ** RODZAJ NAPRAWY

Zaznacz „X” przy jednej z opcji.

☐ **GWARANCYJNA** ☐ **ODPŁATNA***

*Klient otrzymuje wycenę naprawy przed jej realizacją.

Twój czytelny podpis i data

WE CREATE · WUBER TOOLS · WE CREATE · WUBER TOOLS ·

WUBER TOOLS • WE CREATE
WUBER TOOLS • WE CREATE

## Notatki

## Notatki

**WUBER Sp. z o.o.**
ul. Dąbrowskiego 81/73
35-040 Rzeszów

telefon: +48 722 232 332

www.wubertools.com